二、SHAC® 產品系列

為服務客戶因應其對產品多樣性的需求，除了適用一般工具機產業的GH系列外，更研究開發出較適合自動化產業的GE系列以及適合於單軸設備使用的WE/QW系列；且研究開發出適合高剛性需求產業的GR/RQ系列及微小型機械半導體產業適用之GMN/GMW系列；並針對高科技產業研究開發出具有高速、寧靜、低發塵需求的QH/QE系列產品。

(1) 系列型式

表格7 系列型式總表

系列	組合高度	負荷型式	四方型	法蘭型		
			上鎖式	上鎖式	下鎖式	上、下鎖式
GH	高型	重負荷	GHH-CA	-	-	-
		超重負荷	GHH-HA	-	-	-
	低型	重負荷	GHL-CA	GHW-CA	GHW-CB	GHW-CC
		超重負荷	GHL-HA	GHW-HA	GHW-HB	GHW-HC
GE	低型	中負荷	GEH-SA	GEW-SA	GEW-SB	-
		重負荷	GEH-CA	GEW-CA	GEW-CB	-
GMN	-	標準型	GMN-C	-	-	-
		加長型	GMN-H	-	-	-
GMW	-	標準型	GMW-C	-	-	-
		加長型	GMW-H	-	-	-
GMN-O	-	標準型	GMN-C-O	-	-	-
		加長型	GMN-H-O	-	-	-
GMW-O	-	標準型	GMW-C-O	-	-	-
		加長型	GMW-H-O	-	-	-
QH	高型	重負荷	QHH-CA	-	-	-
		超重負荷	QHH-HA	-	-	-
	低型	重負荷	-	QHW-CA	QHW-CB	QHW-CC
		超重負荷	-	QHW-HA	QHW-HB	QHW-HC
QE	低型	中負荷	QEH-SA	QEW-SA	QEW-SB	-
		重負荷	QEH-CA	QEW-CA	QEW-CB	-
QW	低型	重負荷	QWH-CA	-	-	QWW-CC
GR	高型	重負荷	GRH-CA	-	-	-
		超重負荷	GRH-HA	-	-	-
	低型	重負荷	-	-	-	GRW-CC
		超重負荷	-	-	-	GRW-HC
QR	高型	重負荷	QRH-CA	-	-	-
		超重負荷	QRH-HA	-	-	-
	低型	重負荷	-	-	-	QRW-CC
		超重負荷	-	-	-	QRW-HC

(1) 非互換性線性滑軌產品型號

GH W 25 C A E 2 R 1600 E ZA P II + DD/E2/RC

- GH 系列
- 滑塊型式
  W : 法蘭型
  H : 四方型
  L : 四方型(低)[3]
- 尺寸 :
  15, 20, 25, 30, 35, 45, 55, 65
- 負荷型式
  C : 重負荷
  H : 超重負荷
- 滑塊固定方式
  A : 上鎖式
  B : 下鎖式
  C : 上或下鎖式
- E: 滑塊特殊加工
  無記號 : 滑塊無特殊加工
- 單支滑軌組裝的滑塊數
- 滑軌固定方式
  R : 上鎖式
  T : 下鎖式
- 滑軌長度(mm)
- E : 滑軌特殊加工
  無記號 : 滑軌無特殊加工
- 預壓 : Z0, ZA, ZB
- 精度 : C, H, P,SP, UP
- 單軸滑軌數[1]
- 防塵配備[2]
  E2 : 自潤式
  SE : 金屬端蓋式
- RC :
  強化型螺栓蓋

註 : 1. 單軸滑軌數若只使用一支滑軌則不寫，
兩支標記為II，三支標記為III，以此類推。
2. 防塵配備中無記號為防塵標準配備刮油片加防塵片。
ZZ為刮油片加防塵片加金屬刮板。
KK為雙刮油片加防塵片加金屬刮板。
DD為雙刮油片加防塵片。
3. 滑塊型式L為四方形H之低組裝式滑塊，
其組合高度與同尺寸之法蘭型一致。

(2) 互換性線性滑軌產品型號

○ 互換型滑塊產品型號

GH W 25 C A E ZA P + ZZ/E2

- GH 系列
- 滑塊型式
  W : 法蘭型
  H : 四方型
  L : 四方型(低)[3]
- 尺寸 :
  15, 20, 25, 30, 35, 45, 55, 65
- 負荷型式
  C : 重負荷
  H : 超重負荷
- 滑塊固定方式
  A : 上鎖式
  B : 下鎖式
  C : 上或下鎖式
- E : 滑塊特殊加工
  無記號 : 滑塊無特殊加工
- 預壓 : Z0, ZA
- 精度 : C, H, P
- 防塵配備[2]
  E2 : 自潤式
  SE : 金屬端蓋式

○ 互換型滑軌產品型號

GH R 25 R 1200 E P + RC

- GH 系列
- 單出滑軌
- 尺寸 :
  15, 20, 25, 30, 35, 45, 55, 65
- 滑軌固定方式
  R : 上鎖式
  T : 下鎖式
- 滑軌長度(mm)
- E : 滑軌特殊加工
  無記號 : 滑軌無特殊加工
- 精度 : C, H, P
- RC : 強化型螺栓蓋

2-1-4 GH系列型式

(1) 滑塊型式

SHAC®提供法蘭型及四方型兩種線性滑軌，四方型線性滑軌分H型與L型，L型為H型之低組裝式線性滑軌，其組合高度與法蘭型線性滑軌一致。

表格2-1-1 滑塊型式

型式	規格	形狀	高度尺寸 (mm)	滑軌長度 (mm)	應用設備
四方型	GHH-CA GHH-HA	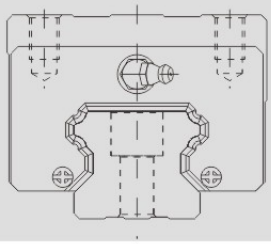	28 ↓ 90	100 ↓ 4000	○ 機械加工中心 ○ 工具機 ○ 精密加工機 ○ 重型切削機床 ○ 大理石切割機 ○ 磨床 ○ 射出機 ○ 沖床 ○ 自動化裝置 ○ 運輸設備 ○ 量測儀器
	GHL-CA GHL-HA	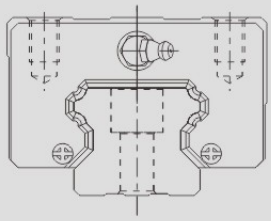	24 ↓ 70	100 ↓ 4000	
法蘭型	GHW-CA GHW-HA	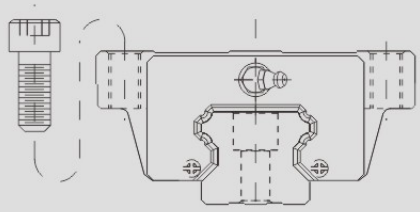	24 ↓ 90	100 ↓ 4000	
	GHW-CB GHW-HB	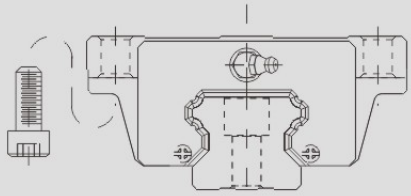	24 ↓ 90	100 ↓ 4000	
	GHW-CC GHW-HC	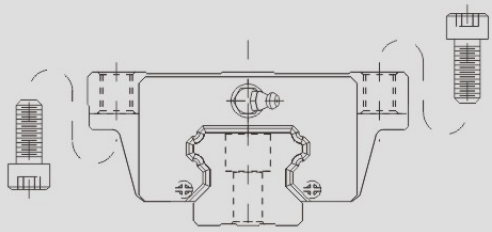	24 ↓ 90	100 ↓ 4000	

GH系列

重負荷型滾珠線性滑軌

2-1-13 GH系列線性滑軌尺寸表

(1) GHH-CA / GHH-HA

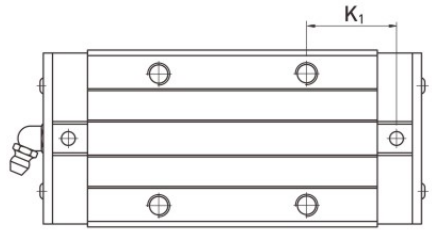

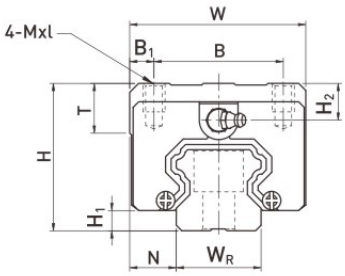

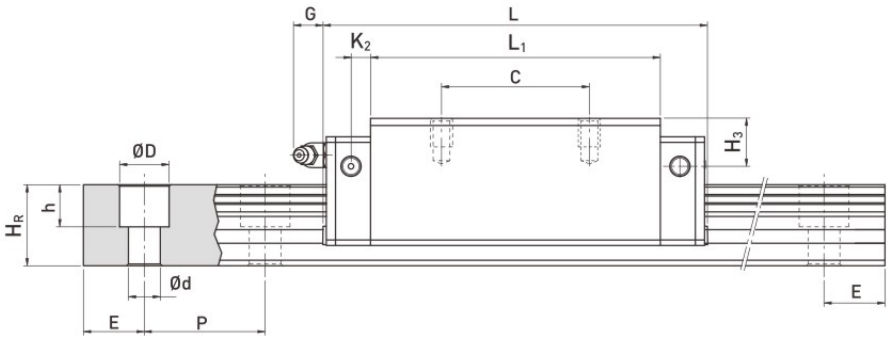

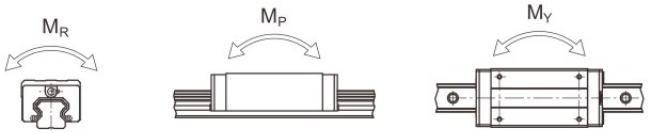

型號	組件尺寸 (mm)			滑塊尺寸 (mm)													滑軌尺寸 (mm)							滑軌的固定螺栓尺寸	基本動額定負荷	基本靜額定負荷	容許靜力矩			重量	
	H	H_1	N	W	B	B_1	C	L_1	L	K_1	K_2	G	Mxl	T	H_2	H_3	W_R	H_R	D	h	d	P	E	(mm)	C(kN)	C_0 (kN)	M_R kN-m	M_P kN-m	M_Y kN-m	滑塊 kg	滑軌 kg/m
GHH 15CA	28	4.3	9.5	34	26	4	26	39.5	60.5	10	4.85	5.3	M4x5	6	7.95	7.7	15	15	7.5	5.3	4.5	60	20	M4x16	11.38	16.97	0.12	0.10	0.10	0.18	1.45
GHH 20CA	30	4.6	12	44	32	6	36	50.5	76.7	12.25	6	12	M5x6	8	6	6	20	17.5	9.5	8.5	6	60	20	M5x16	17.75	27.76	0.27	0.20	0.20	0.30	2.21
GHH 20HA							50	65.2	91.4	12.6															21.18	35.9	0.35	0.35	0.35	0.39	
GHH 25CA	40	5.5	12.5	48	35	6.5	35	58	84	15.7	6	12	M6x8	8	10	9	23	22	11	9	7	60	20	M6x20	26.48	36.49	0.42	0.33	0.33	0.51	3.21
GHH 25HA							50	78.6	104.6	18.5															32.75	49.44	0.56	0.57	0.57	0.69	
GHH 30CA	45	6	16	60	40	10	40	70	98.4	20.25	6	12	M8x10	8.5	9.5	13.8	28	26	14	12	9	80	20	M8x25	38.74	52.19	0.66	0.53	0.53	0.88	4.47
GHH 30HA							60	93	121.4	21.75															47.27	69.16	0.88	0.92	0.92	1.16	
GHH 35CA	55	7.5	18	70	50	10	50	80	112.4	20.6	7	12	M8x12	10.2	16	19.6	34	29	14	12	9	80	20	M8x25	49.52	69.16	1.16	0.81	0.81	1.45	6.30
GHH 35HA							72	105.8	138.2	22.5															60.21	91.63	1.54	1.40	1.40	1.92	
GHH 45CA	70	9.5	20.5	86	60	13	60	97	137.4	23	10	12.9	M10x17	16	18.5	30.5	45	38	20	17	14	105	22.5	M12x35	77.57	102.71	1.98	1.55	1.55	2.73	10.41
GHH 45HA							80	128.8	169.2	28.9															94.54	136.46	2.63	2.68	2.68	3.61	
GHH 55CA	80	13	23.5	100	75	12.5	75	117.7	166.7	27.35	11	12.9	M12x18	17.5	22	29	53	44	23	20	16	120	30	M14x45	114.44	148.33	3.69	2.64	2.64	4.17	15.08
GHH 55HA							95	155.8	204.8	36.4															139.35	196.2	4.88	4.57	4.57	5.49	
GHH 65CA	90	15	31.5	126	76	25	70	144.2	200.2	43.1	14	12.9	M16x20	25	15	15	63	53	26	22	18	150	35	M16x50	163.63	215.33	6.65	4.27	4.27	7.00	21.18
GHH 65HA							120	203.6	259.6	47.8															208.36	303.13	9.38	7.38	7.38	9.82	

註：1 kgf = 9.81 N

GH系列

重負荷型滾珠線性滑軌

(2) GHL-CA / GHL-HA

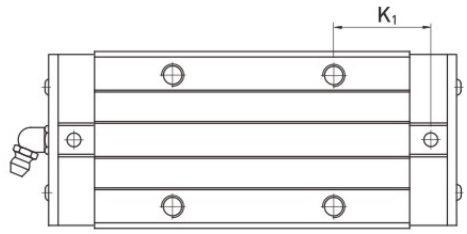

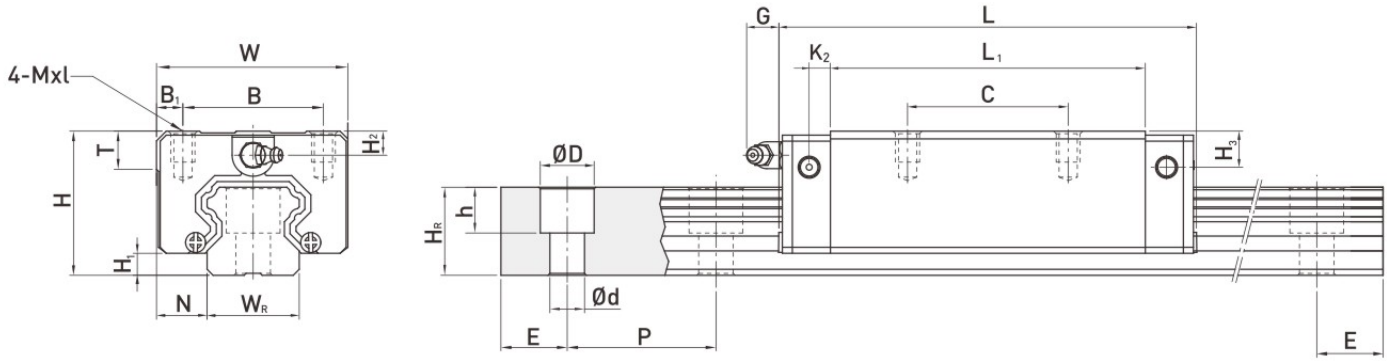

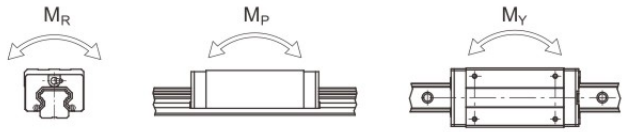

型號	組件尺寸 (mm)			滑塊尺寸 (mm)													滑軌尺寸 (mm)							滑軌的固定螺栓尺寸	基本動額定負荷	基本靜額定負荷	容許靜力矩			重量	
																											M_R	M_P	M_Y	滑塊	滑軌
	H	H_1	N	W	B	B_1	C	L_1	L	K_1	K_2	G	Mxl	T	H_2	H_3	W_R	H_R	D	h	d	P	E	(mm)	C(kN)	C_0 (kN)	kN-m	kN-m	kN-m	kg	kg/m
GHL 15CA	24	4.3	9.5	34	26	4	26	39.5	60.5	10	4.85	5.3	M4x4	6	3.95	3.7	15	15	7.5	5.3	4.5	60	20	M4x16	11.38	16.97	0.12	0.10	0.10	0.14	1.45
GHL 25CA	36	5.5	12.5	48	35	6.5	35	58	84	15.7	6	12	M6x6	8	6	5	23	22	11	9	7	60	20	M6x20	26.48	36.49	0.42	0.33	0.33	0.42	3.21
GHL 25HA							50	78.6	104.6	18.5															32.75	49.44	0.56	0.57	0.57	0.57	
GHL 30CA	42	6	16	60	40	10	40	70	98.4	20.25	6	12	M8x10	8.5	6.5	10.8	28	26	14	12	9	80	20	M8x25	38.74	52.19	0.66	0.53	0.53	0.78	4.47
GHL 30HA							60	93	121.4	21.75															47.27	69.16	0.88	0.92	0.92	1.03	
GHL 35CA	48	7.5	18	70	50	10	50	80	112.4	20.6	7	12	M8x12	10.2	9	12.6	34	29	14	12	9	80	20	M8x25	49.52	69.16	1.16	0.81	0.81	1.14	6.30
GHL 35HA							72	105.8	138.2	22.5															60.21	91.63	1.54	1.40	1.40	1.52	
GHL 45CA	60	9.5	20.5	86	60	13	60	97	137.4	23	10	12.9	M10x17	16	8.5	20.5	45	38	20	17	14	105	22.5	M12x35	77.57	102.71	1.98	1.55	1.55	2.08	10.41
GHL 45HA							80	128.8	169.2	28.9															94.54	136.46	2.63	2.68	2.68	2.75	
GHL 55CA	70	13	23.5	100	75	12.5	75	117.7	166.7	27.35	11	12.9	M12x18	17.5	12	19	53	44	23	20	16	120	30	M14x45	114.44	148.33	3.69	2.64	2.64	3.25	15.08
GHL 55HA							95	155.8	204.8	36.4															139.35	196.2	4.88	4.57	4.57	4.27	

註 : 1 kgf = 9.81 N

(3) GHW-CA / GHW-HA

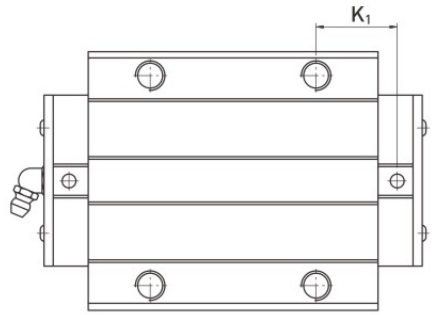

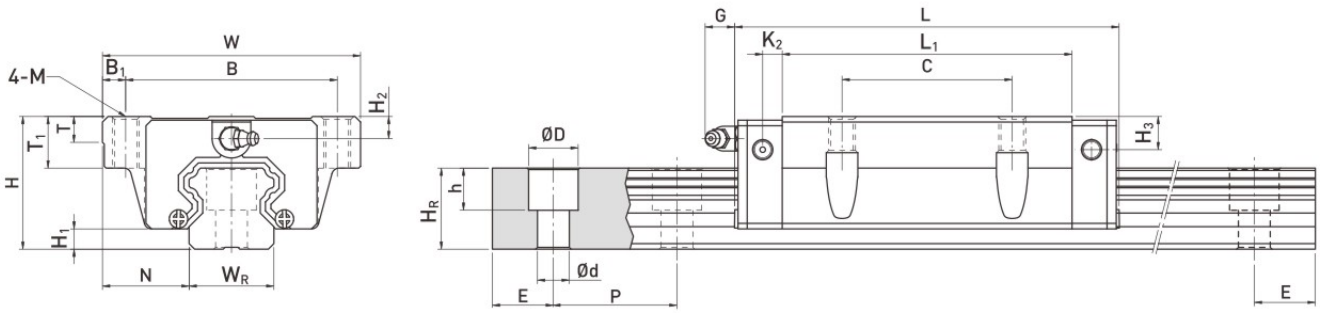

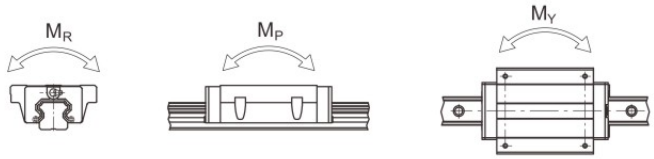

型號	組件尺寸 (mm)			滑塊尺寸 (mm)														滑軌尺寸 (mm)							滑軌的固定螺栓尺寸	基本動額定負荷	基本靜額定負荷	容許靜力矩			重量	
																												M_R	M_P	M_Y	滑塊	滑軌
	H	H_1	N	W	B	B_1	C	L_1	L	K_1	K_2	G	M	T	T_1	H_2	H_3	W_R	H_R	D	h	d	P	E	(mm)	C(kN)	C_0(kN)	kN-m	kN-m	kN-m	kg	kg/m
GHW 15CA	24	4.3	16	47	38	4.5	30	39.5	60.5	8	4.85	5.3	M5	6	8.9	3.95	3.7	15	15	7.5	5.3	4.5	60	20	M4x16	11.38	16.97	0.12	0.10	0.10	0.17	1.45
GHW 20CA	30	4.6	21.5	63	53	5	40	50.5	76.7	10.25	6	12	M6	8	10	6	6	20	17.5	9.5	8.5	6	60	20	M5x16	17.75	27.76	0.27	0.20	0.20	0.40	2.21
GHW 20HA								65.2	91.4	17.6																21.18	35.9	0.35	0.35	0.35	0.52	
GHW 25CA	36	5.5	23.5	70	57	6.5	45	58	84	10.7	6	12	M8	8	14	6	5	23	22	11	9	7	60	20	M6x20	26.48	36.49	0.42	0.33	0.33	0.59	3.21
GHW 25HA								78.6	104.6	21																32.75	49.44	0.56	0.57	0.57	0.80	
GHW 30CA	42	6	31	90	72	9	52	70	98.4	14.25	6	12	M10	8.5	16	6.5	10.8	28	26	14	12	9	80	20	M8x25	38.74	52.19	0.66	0.53	0.53	1.09	4.47
GHW 30HA								93	121.4	25.75																47.27	69.16	0.88	0.92	0.92	1.44	
GHW 35CA	48	7.5	33	100	82	9	62	80	112.4	14.6	7	12	M10	10.1	18	9	12.6	34	29	14	12	9	80	20	M8x25	49.52	69.16	1.16	0.81	0.81	1.56	6.30
GHW 35HA								105.8	138.2	27.5																60.21	91.63	1.54	1.40	1.40	2.06	
GHW 45CA	60	9.5	37.5	120	100	10	80	97	137.4	13	10	12.9	M12	15.1	22	8.5	20.5	45	38	20	17	14	105	22.5	M12x35	77.57	102.71	1.98	1.55	1.55	2.79	10.41
GHW 45HA								128.8	169.2	28.9																94.54	136.46	2.63	2.68	2.68	3.69	
GHW 55CA	70	13	43.5	140	116	12	95	117.7	166.7	17.35	11	12.9	M14	17.5	26.5	12	19	53	44	23	20	16	120	30	M14x45	114.44	148.33	3.69	2.64	2.64	4.52	15.08
GHW 55HA								155.8	204.8	36.4																139.35	196.2	4.88	4.57	4.57	5.96	
GHW 65CA	90	15	53.5	170	142	14	110	144.2	200.2	23.1	14	12.9	M16	25	37.5	15	15	63	53	26	22	18	150	35	M16x50	163.63	215.33	6.65	4.27	4.27	9.17	21.18
GHW 65HA								203.6	259.6	52.8																208.36	303.13	9.38	7.38	7.38	12.89	

註 : 1 kgf = 9.81 N

GH系列

重負荷型滾珠線性滑軌

(4) GHW-CB / GHW-HB

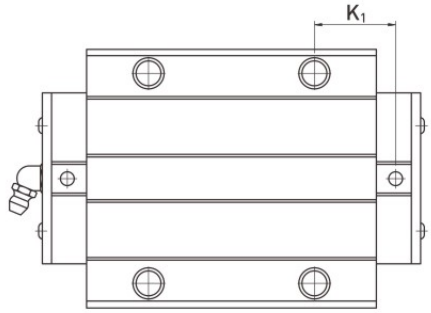

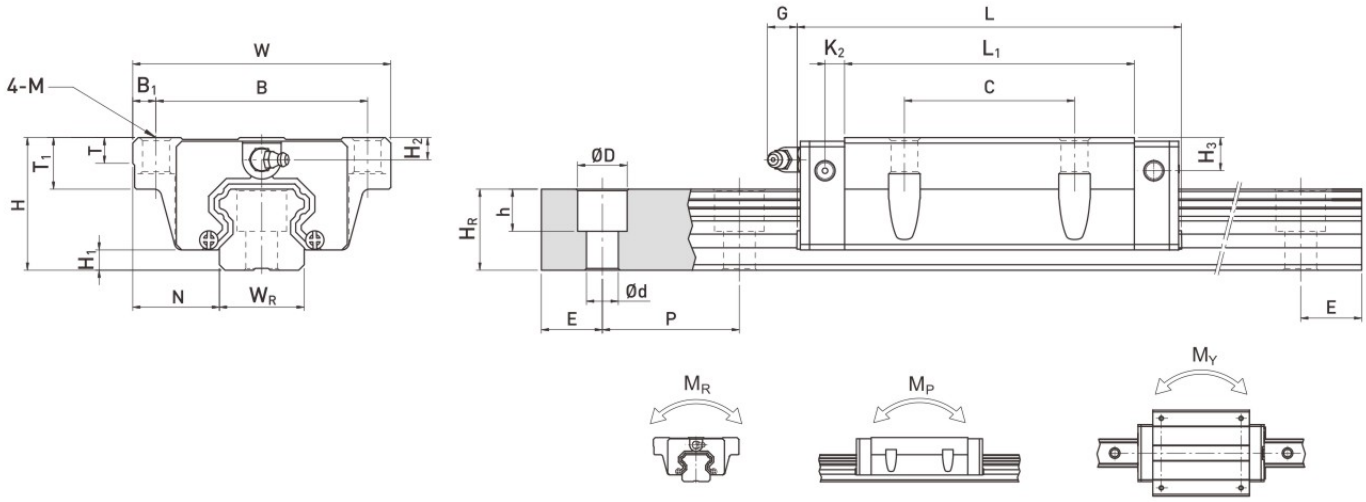

型號	組件尺寸 (mm)			滑塊尺寸 (mm)															滑軌尺寸 (mm)						滑軌的固定螺栓尺寸	基本動額定負荷	基本靜額定負荷	容許靜力矩			重量	
																												M_R	M_P	M_Y	滑塊	滑軌
	H	H_1	N	W	B	B_1	C	L_1	L	K_1	K_2	G	M	T	T_1	H_2	H_3	W_R	H_R	D	h	d	P	E	(mm)	C(kN)	C_0 (kN)	kN-m	kN-m	kN-m	kg	kg/m
GHW 15CB	24	4.3	16	47	38	4.5	30	39.5	60.5	8	4.85	5.3	Ø4.5	6	8.9	3.95	3.7	15	15	7.5	5.3	4.5	60	20	M4x16	11.38	16.97	0.12	0.10	0.10	0.17	1.45
GHW 20CB	30	4.6	21.5	63	53	5	40	50.5	76.7	10.25	6	12	Ø6	8	10	6	6	20	17.5	9.5	8.5	6	60	20	M5x16	17.75	27.76	0.27	0.20	0.20	0.40	2.21
GHW 20HB								65.2	91.4	17.6																21.18	35.9	0.35	0.35	0.35	0.52	
GHW 25CB	36	5.5	23.5	70	57	6.5	45	58	84	10.7	6	12	Ø7	8	14	6	5	23	22	11	9	7	60	20	M6x20	26.48	36.49	0.42	0.33	0.33	0.59	3.21
GHW 25HB								78.6	104.6	21																32.75	49.44	0.56	0.57	0.57	0.80	
GHW 30CB	42	6	31	90	72	9	52	70	98.4	14.25	6	12	Ø9	8.5	16	6.5	10.8	28	26	14	12	9	80	20	M8x25	38.74	52.19	0.66	0.53	0.53	1.09	4.47
GHW 30HB								93	121.4	25.75																47.27	69.16	0.88	0.92	0.92	1.44	
GHW 35CB	48	7.5	33	100	82	9	62	80	112.4	14.6	7	12	Ø9	10.1	18	9	12.6	34	29	14	12	9	80	20	M8x25	49.52	69.16	1.16	0.81	0.81	1.56	6.30
GHW 35HB								105.8	138.2	27.5																60.21	91.63	1.54	1.40	1.40	2.06	
GHW 45CB	60	9.5	37.5	120	100	10	80	97	137.4	13	10	12.9	Ø11	15.1	22	8.5	20.5	45	38	20	17	14	105	22.5	M12x35	77.57	102.71	1.98	1.55	1.55	2.79	10.41
GHW 45HB								128.8	169.2	28.9																94.54	136.46	2.63	2.68	2.68	3.69	
GHW 55CB	70	13	43.5	140	116	12	95	117.7	166.7	17.35	11	12.9	Ø14	17.5	26.5	12	19	53	44	23	20	16	120	30	M14x45	114.44	148.33	3.69	2.64	2.64	4.52	15.08
GHW 55HB								155.8	204.8	36.4																139.35	196.2	4.88	4.57	4.57	5.96	
GHW 65CB	90	15	53.5	170	142	14	110	144.2	200.2	23.1	14	12.9	Ø16	25	37.5	15	15	63	53	26	22	18	150	35	M16x50	163.63	215.33	6.65	4.27	4.27	9.17	21.18
GHW 65HB								203.6	259.6	52.8																208.36	303.13	9.38	7.38	7.38	12.89	

註 : 1 kgf = 9.81 N

(5) GHW-CC / GHW-HC

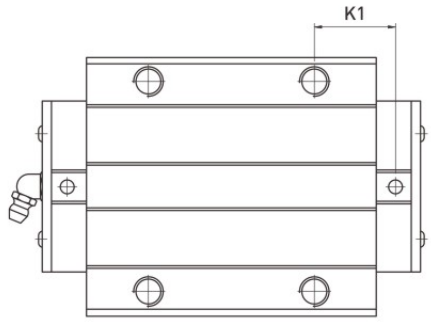

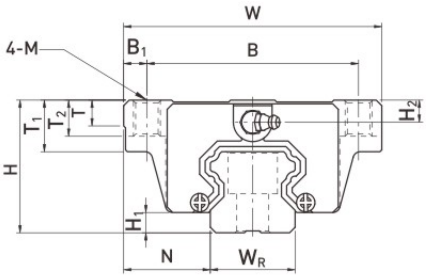

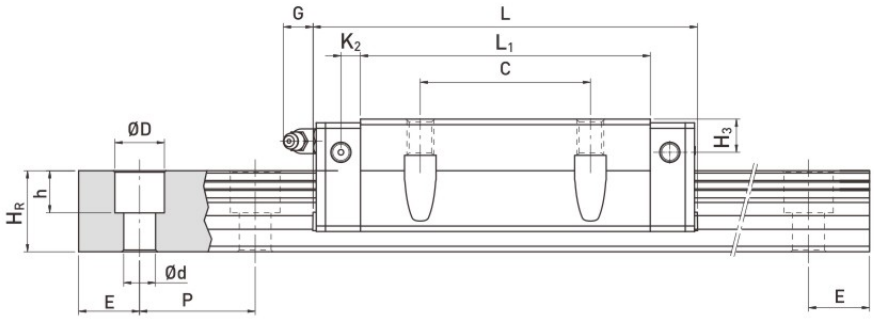

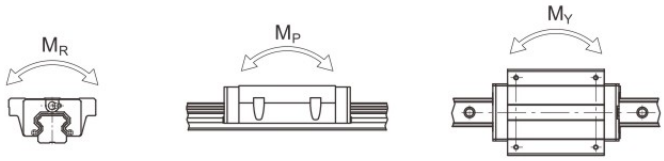

型號	組件尺寸 (mm)			滑塊尺寸 (mm)															滑軌尺寸 (mm)							滑軌的固定螺栓尺寸	基本動額定負荷	基本靜額定負荷	容許靜力矩			重量	
	H	H_1	N	W	B	B_1	C	L_1	L	K_1	K_2	G	M	T	T_1	T_2	H_2	H_3	W_R	H_R	D	h	d	P	E	(mm)	C(kN)	C_0 (kN)	M_R kN-m	M_P kN-m	M_Y kN-m	滑塊 kg	滑軌 kg/m
GHW 15CC	24	4.3	16	47	38	4.5	30	39.5	60.5	8	4.85	5.3	M5	6	8.9	6.95	3.95	3.7	15	15	7.5	5.3	4.5	60	20	M4x16	11.38	16.97	0.12	0.10	0.10	0.17	1.45
GHW 20CC	30	4.6	21.5	63	53	5	40	50.5	76.7	10.25	6	12	M6	8	10	9.5	6	6	20	17.5	9.5	8.5	6	60	20	M5x16	17.75	27.76	0.27	0.20	0.20	0.40	2.21
GHW 20HC								65.2	91.4	17.6																	21.18	35.9	0.35	0.35	0.35	0.52	
GHW 25CC	36	5.5	23.5	70	57	6.5	45	58	84	10.7	6	12	M8	8	14	10	6	5	23	22	11	9	7	60	20	M6x20	26.48	36.49	0.42	0.33	0.33	0.59	3.21
GHW 25HC								78.6	104.6	21																	32.75	49.44	0.56	0.57	0.57	0.80	
GHW 30CC	42	6	31	90	72	9	52	70	98.4	14.25	6	12	M10	8.5	16	10	6.5	10.8	28	26	14	12	9	80	20	M8x25	38.74	52.19	0.66	0.53	0.53	1.09	4.47
GHW 30HC								93	121.4	25.75																	47.27	69.16	0.88	0.92	0.92	1.44	
GHW 35CC	48	7.5	33	100	82	9	62	80	112.4	14.6	7	12	M10	10.1	18	13	9	12.6	34	29	14	12	9	80	20	M8x25	49.52	69.16	1.16	0.81	0.81	1.56	6.30
GHW 35HC								105.8	138.2	27.5																	60.21	91.63	1.54	1.40	1.40	2.06	
GHW 45CC	60	9.5	37.5	120	100	10	80	97	137.4	13	10	12.9	M12	15.1	22	15	8.5	20.5	45	38	20	17	14	105	22.5	M12x35	77.57	102.71	1.98	1.55	1.55	2.79	10.41
GHW 45HC								128.8	169.2	28.9																	94.54	136.46	2.63	2.68	2.68	3.69	
GHW 55CC	70	13	43.5	140	116	12	95	117.7	166.7	17.35	11	12.9	M14	17.5	26.5	17	12	19	53	44	23	20	16	120	30	M14x45	114.44	148.33	3.69	2.64	2.64	4.52	15.08
GHW 55HC								155.8	204.8	36.4																	139.35	196.2	4.88	4.57	4.57	5.96	
GHW 65CC	90	15	53.5	170	142	14	110	144.2	200.2	23.1	14	12.9	M16	25	37.5	23	15	15	63	53	26	22	18	150	35	M16x50	163.63	215.33	6.65	4.27	4.27	9.17	21.18
GHW 65HC								203.6	259.6	52.8																	208.36	303.13	9.38	7.38	7.38	12.89	

註：1 kgf = 9.81 N

(6) GHR-T 下鎖式滑軌尺寸表

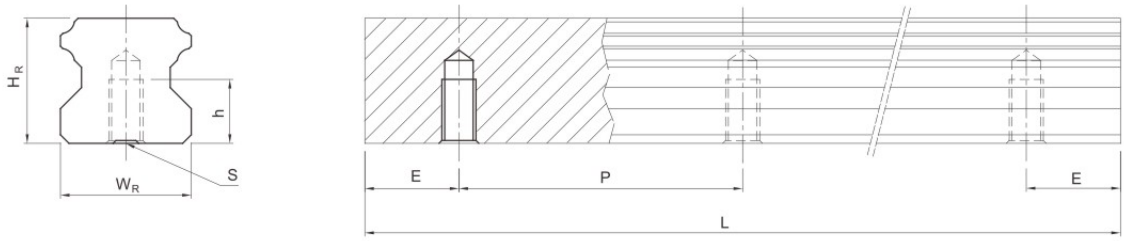

型號	滑軌尺寸 (mm)						重量
	W_R	H_R	S	h	P	E	(kg/m)
GHR15T	15	15	M5 x 0.8P	8	60	20	1.48
GHR20T	20	17.5	M6 x 1P	10	60	20	2.29
GHR25T	23	22	M6 x 1P	12	60	20	3.35
GHR30T	28	26	M8 x 1.25P	15	80	20	4.67
GHR35T	34	29	M8x1.25P	17	80	20	6.51
GHR45T	45	38	M12 x 1.75P	24	105	22.5	10.87
GHR55T	53	44	M14 x 2P	24	120	30	15.67
GHR65T	63	53	M20 x 2.5P	30	150	35	21.73

(1) 非互換性線性滑軌產品型號

GE W 25 C A E 2 R 1600 E ZA P II + KK/E2/RC

- GE 系列
- 滑塊型式
  W : 法蘭型
  H : 四方型
- 尺寸
  15, 20, 25, 30, 35
- 負荷型式
  C : 重負荷
  S: 中負荷
- 滑塊固定方式
  A : 上鎖式
  B : 下鎖式
- E: 滑塊特殊加工
  無記號: 滑塊無特殊加工
- 單支滑軌組裝的滑塊數
- 滑軌固定方式
  R/U : 上鎖式
  T : 下鎖式
- 滑軌長度 (mm)
- E: 滑軌特殊加工
  無記號: 滑軌無特殊加工
- 預壓: Z0, ZA, ZB
- 精度:
  C, H, P, SP, UP
- 單軸滑軌數[1]
- 防塵配備[2]
- E2 : 自潤式
  SE : 金屬端蓋式
- RC :
  強化型螺栓蓋

註 : 1.單軸滑軌數若只使用一支滑軌則不寫，兩支標記為 II ，三支標記為 III ，以此類推。
2.防塵配備中無記號為防塵標準配備刮油片加防塵片。
ZZ為刮油片加防塵片加金屬刮板。
KK為雙刮油片加防塵片加金屬刮板。
DD為雙刮油片加防塵片。

(2) 互換性線性滑軌產品型號

○ 互換型滑塊產品型號

GE W 25 C A E ZA P + ZZ/E2

- GE 系列
- 滑塊型式
  W : 法蘭型
  H : 四方型
- 尺寸
  15, 20, 25, 30,35
- 負荷型式
  C : 重負荷
  S: 中負荷
- 滑塊固定方式
  A : 上鎖式 , B : 下鎖式
- E: 滑塊特殊加工
  無記號: 滑塊無特殊加工
- 預壓: Z0, ZA
- 精度: C, H, P
- 防塵配備 [2]
- E2 : 自潤式
  SE : 金屬端蓋式

○ 互換型滑軌產品型號

GE R 25 R 1240 E P + RC

- GE 系列
- 單出滑軌
- 尺寸
  15, 20, 25, 30,35
- 滑軌固定方式
  R/U : 上鎖式
  T : 下鎖式
- 滑軌長度 (mm)
- E: 滑軌特殊加工
  無記號: 滑軌無特殊加工
- 精度 : C, H, P
- RC : 強化型螺栓蓋

GE系列

低組裝型滾珠線性滑軌

2-2-12 GE 系列線性滑軌尺寸表

(1) GEH-SA / GEH-CA

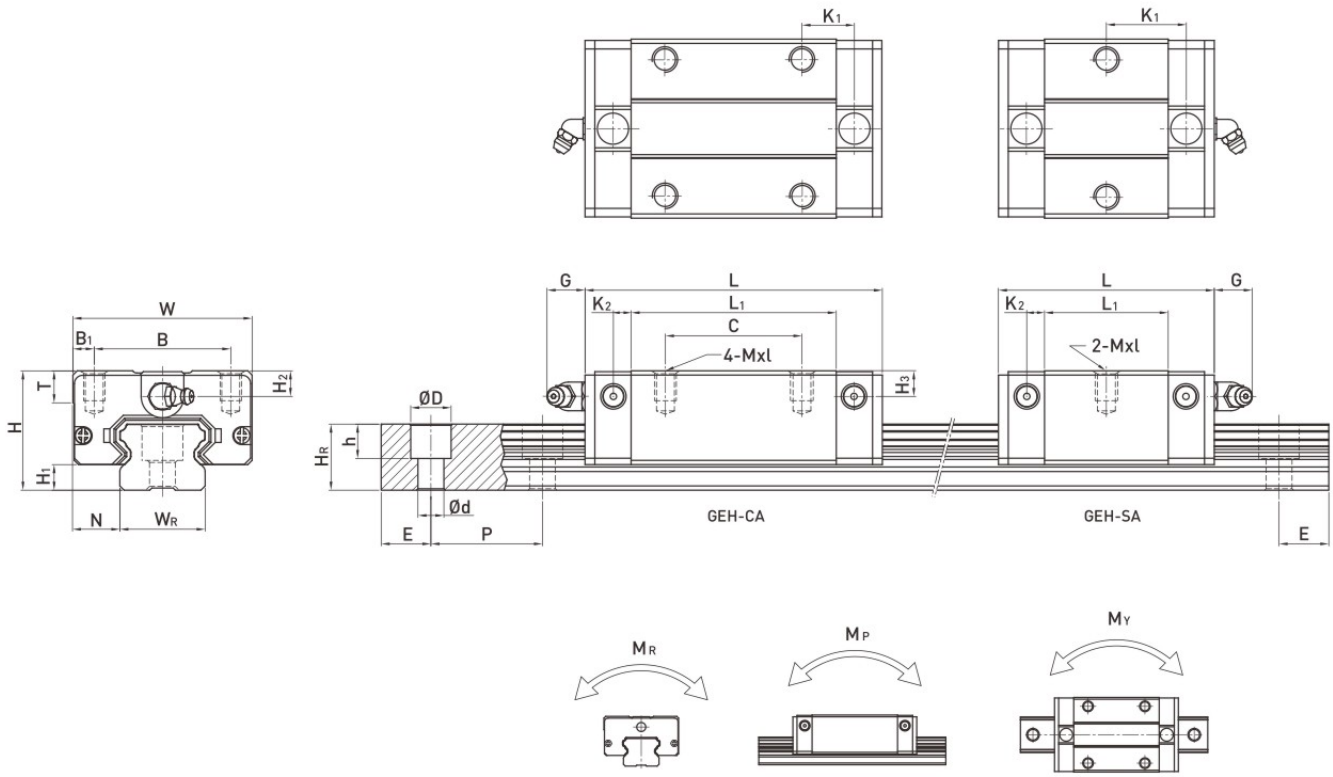

型號	組件尺寸 (mm)			滑塊尺寸 (mm)													滑軌尺寸(mm)							滑軌的固定螺栓尺寸	基本動額定負荷	基本靜額定負荷	容許靜力矩			重量	
	H	H_1	N	W	B	B_1	C	L_1	L	K_1	K_2	G	Mxl	T	H_2	H_3	W_R	H_R	D	h	d	P	E	(mm)	C(kN)	C_0 (kN)	M_R kN-m	M_P kN-m	M_Y kN-m	滑塊 kg	滑軌 kg/m
GEH15SA	24	4.5	9.5	34	26	4	-	23.1	41.1	14.8	3.5	5.7	M4x6	6	5.5	6	15	12.5	7.5	5.3	4.5	60	20	M4×16	5.35	9.40	0.08	0.04	0.04	0.09	1.25
GEH15CA							26	39.8	57.8	10.15															7.83	16.19	0.13	0.10	0.10	0.15	
GEH20SA	28	6	11	42	32	5	-	29	51.2	18.75	4.15	12	M5x7	7.5	6	6	20	15.5	9.5	8.5	6	60	20	M5x16	7.23	12.74	0.13	0.06	0.06	0.15	2.08
GEH20CA							32	48.1	70.3	12.3															10.31	21.13	0.22	0.16	0.16	0.24	
GEH25SA	33	7	12.5	48	35	6.5	-	35.5	59.7	21.9	4.55	12	M6x9	8	8	8	23	18	11	9	7	60	20	M6x20	11.40	19.50	0.23	0.12	0.12	0.25	2.67
GEH25CA							35	59	83.2	16.15															16.27	32.40	0.38	0.32	0.32	0.41	
GEH30SA	42	10	16	60	40	10	-	41.5	71.9	26.75	6	12	M8x12	9	8	9	28	23	14	12	9	80	20	M8x25	16.42	28.10	0.40	0.21	0.21	0.45	4.35
GEH30CA							40	70	100.4	21.05															23.70	47.46	0.68	0.55	0.55	0.76	
GEH35SA	48	11	18	70	50	10	-	45	75	28.5	7	12	M8x12	10	8.5	8.5	34	27.5	14	12	9	80	20	M8x25	22.66	37.38	0.56	0.31	0.31	0.74	6.14
GEH35CA							50	78	108	20															33.35	64.84	0.98	0.69	0.69	1.10	

註：1 kgf = 9.81 N

(2) GEW-SA / GEW-CA

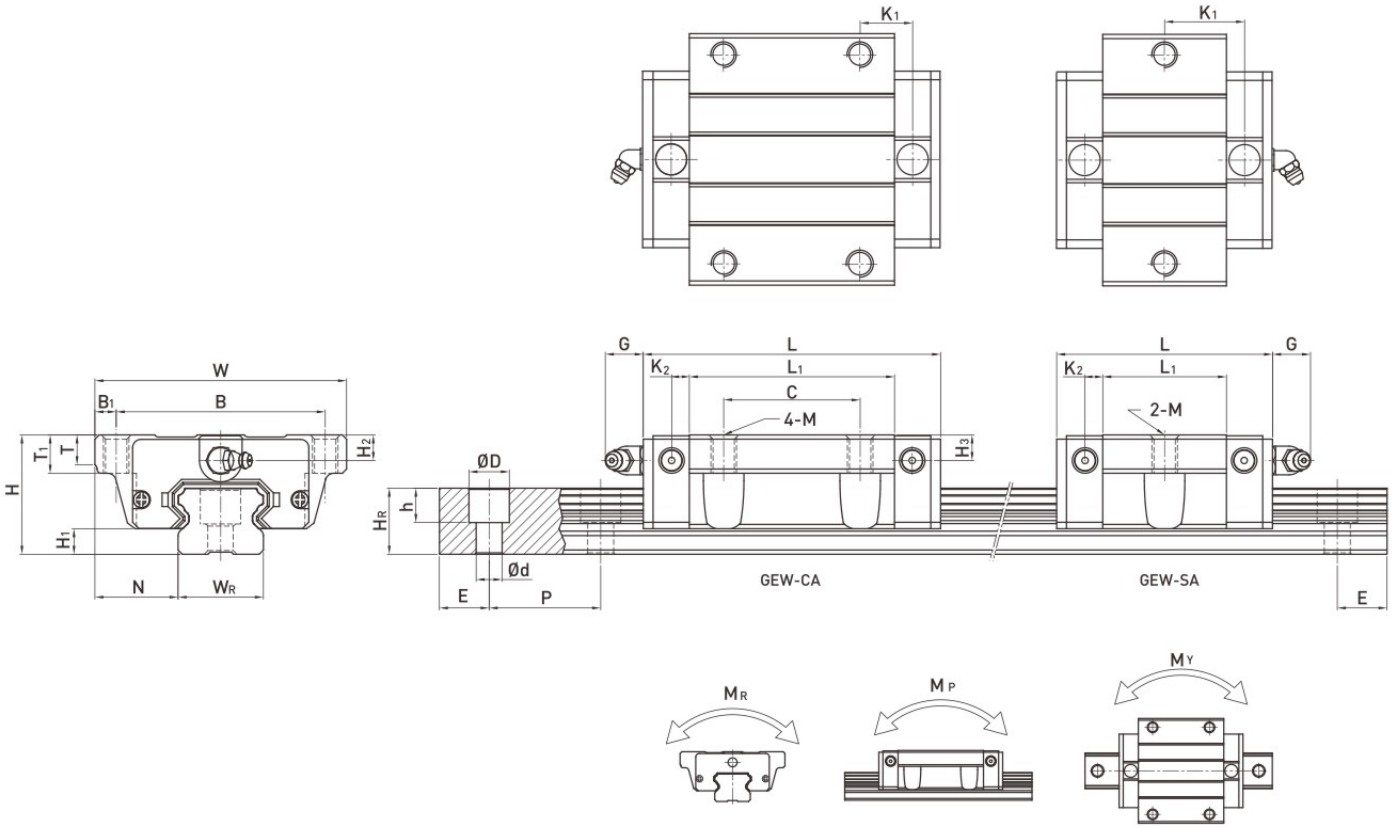

型號	組件尺寸 (mm)			滑塊尺寸 (mm)														滑軌尺寸 (mm)							滑軌的固定螺栓尺寸	基本動額定負荷	基本靜額定負荷	容許靜力矩			重量	
																												M_R	M_P	M_Y	滑塊	滑軌
	H	H_1	N	W	B	B_1	C	L_1	L	K_1	K_2	G	M	T	T_1	H_2	H_3	W_R	H_R	D	h	d	P	E	(mm)	C(kN)	C_0 (kN)	kN-m	kN-m	kN-m	kg	kg/m
GEW 15SA	24	4.5	18.5	52	41	5.5	-	23.1	41.1	14.8	3.5	5.7	M5	5	7	5.5	6	15	12.5	7.5	5.3	4.5	60	20	M4×16	5.35	9.40	0.08	0.04	0.04	0.12	1.25
GEW 15CA							26	39.8	57.8	10.15																7.83	16.19	0.13	0.10	0.10	0.21	
GEW 20SA	28	6	19.5	59	49	5	-	29	51.2	18.75	4.15	12	M6	7	9	6	6	20	15.5	9.5	8.5	6	60	20	M5x16	7.23	12.74	0.13	0.06	0.06	0.19	2.08
GEW 20CA							32	48.1	70.3	12.3																10.31	21.13	0.22	0.16	0.16	0.32	
GEW 25SA	33	7	25	73	60	6.5	-	35.5	59.7	21.9	4.55	12	M8	7.5	10	8	8	23	18	11	9	7	60	20	M6x20	11.40	19.50	0.23	0.12	0.12	0.35	2.67
GEW 25CA							35	59	83.2	16.15																16.27	32.40	0.38	0.32	0.32	0.59	
GEW 30SA	42	10	31	90	72	9	-	41.5	71.9	26.75	6	12	M10	7	10	8	9	28	23	14	12	9	80	20	M8x25	16.42	28.10	0.40	0.21	0.21	0.62	4.35
GEW 30CA							40	70	100.4	21.05																23.70	47.46	0.68	0.55	0.55	1.04	
GEW35SA	48	11	33	100	82	9	-	45	75	28.5	7	12	M10	10	13	8.5	8.5	34	27.5	14	12	9	80	20	M8x25	22.66	37.38	0.56	0.31	0.31	0.84	6.14
GEW35CA							50	78	108	20																33.35	64.84	0.98	0.69	0.69	1.45	

註：1 kgf = 9.81 N

(3) GEW-SB / GEW-CB

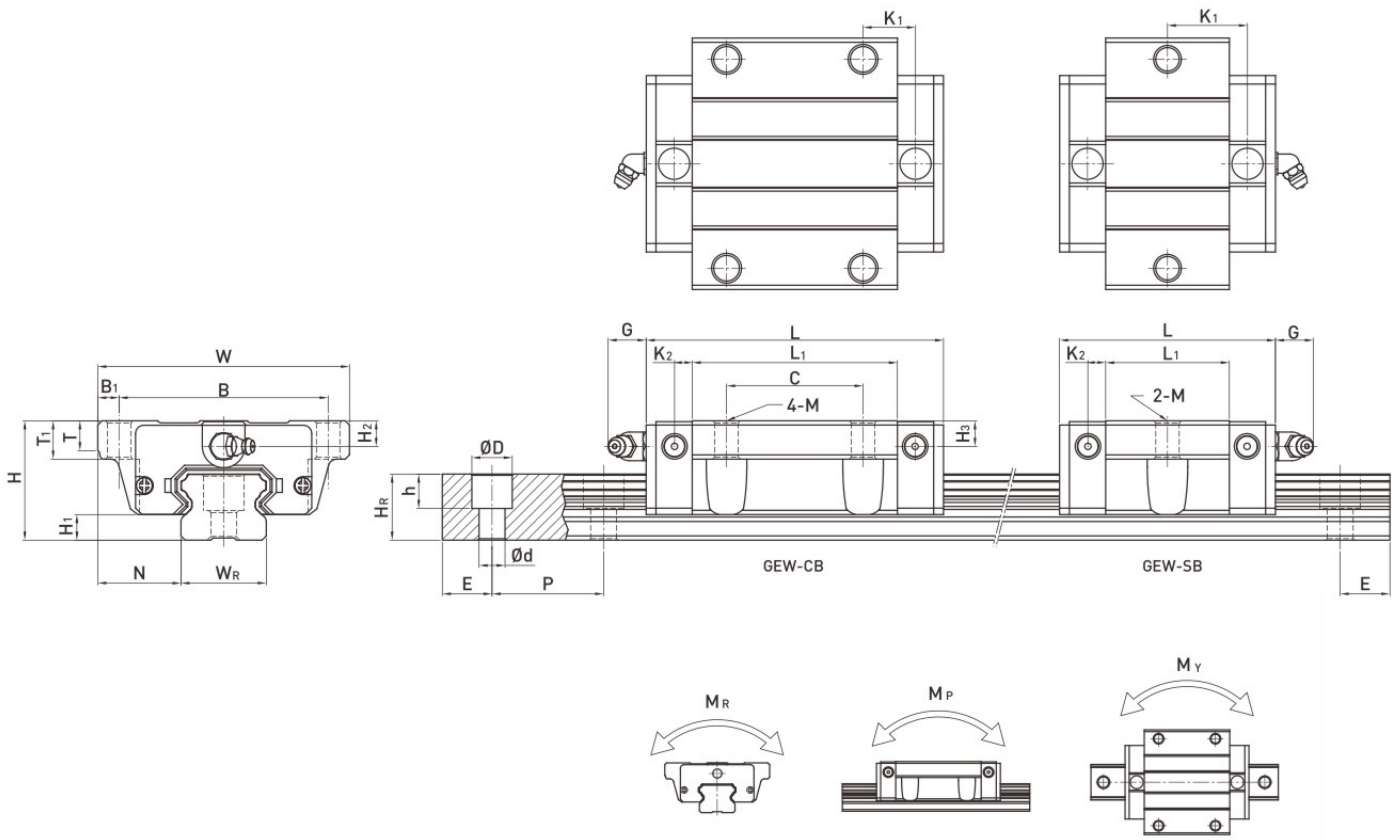

型號	組件尺寸 (mm)			滑塊尺寸 (mm)														滑軌尺寸 (mm)							滑軌的固定螺栓尺寸	基本動額定負荷	基本靜額定負荷	容許靜力矩			重量	
	H	H_1	N	W	B	B_1	C	L_1	L	K_1	K_2	G	M	T	T_1	H_2	H_3	W_R	H_R	D	h	d	P	E	(mm)	C(kN)	C_0 (kN)	M_R kN-m	M_P kN-m	M_Y kN-m	滑塊 kg	滑軌 kg/m
GEW 15SB	24	4.5	18.5	52	41	5.5	-	23.1	41.1	14.8	3.5	5.7	Ø4.5	5	7	5.5	6	15	12.5	7.5	5.3	4.5	60	20	M4×16	5.35	9.40	0.08	0.04	0.04	0.12	1.25
GEW 15CB							26	39.8	57.8	10.15																7.83	16.19	0.13	0.10	0.10	0.21	
GEW 20SB	28	6	19.5	59	49	5	-	29	51.2	18.75	4.15	12	Ø5.5	7	9	6	6	20	15.5	9.5	8.5	6	60	20	M5x16	7.23	12.74	0.13	0.06	0.06	0.19	2.08
GEW 20CB							32	48.1	70.3	12.3																10.31	21.13	0.22	0.16	0.16	0.32	
GEW 25SB	33	7	25	73	60	6.5	-	35.5	59.7	21.9	4.55	12	Ø7	7.5	10	8	8	23	18	11	9	7	60	20	M6x20	11.40	19.50	0.23	0.12	0.12	0.35	2.67
GEW 25CB							35	59	83.2	16.15																16.27	32.40	0.38	0.32	0.32	0.59	
GEW 30SB	42	10	31	90	72	9	-	41.5	71.9	26.75	6	12	Ø9	7	10	8	9	28	23	11	9	7	80	20	M8x25	16.42	28.10	0.40	0.21	0.21	0.62	4.35
GEW 30CB							40	70	100.4	21.05																23.70	47.46	0.68	0.55	0.55	1.04	
GEW 35SB	48	11	33	100	82	9	-	45	75	28.5	7	12	Ø9	10	13	8.5	8.5	34	27.5	14	12	9	80	20	M8x25	22.66	37.38	0.56	0.31	0.31	0.84	6.14
GEW 35CB							50	78	108	20																33.35	64.84	0.98	0.69	0.69	1.45	

註：1 kgf = 9.81 N

GE系列

低組裝型滾珠線性滑軌

(4) 下鎖式滑軌尺寸表

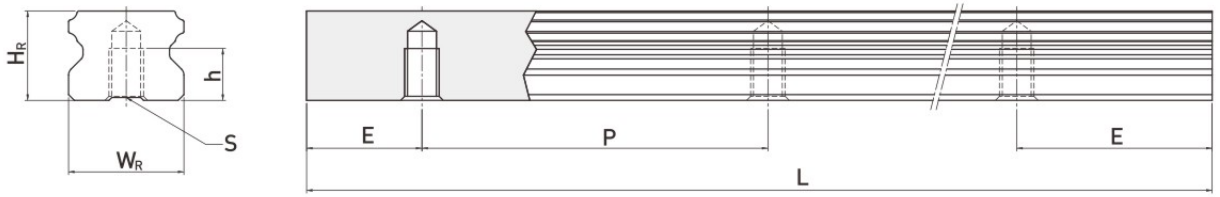

型號	滑軌尺寸 (mm)						重量
	W_R	H_R	S	h	P	E	(kg/m)
GER15T	15	12.5	M5 x 0.8P	7	60	20	1.26
GER20T	20	15.5	M6 x 1P	9	60	20	2.15
GER25T	23	18	M6 x 1P	10	60	20	2.79
GER30T	28	23	M8 x 1.25P	14	80	20	4.42
EGR35T	34	27.5	M8 x 1.25P	17	80	20	6.34

QH系列

靜音式重負荷型滾珠線性滑軌

(1) 非互換性線性滑軌產品型號

QH W 25 C A E 2 R 1600 E ZA P II + KK/RC/E2

- QH 系列
- 滑塊型式
  W : 法蘭型
  H : 四方型
- 尺寸
  15, 20, 25, 30, 35, 45
- 負荷型式
  C : 重負荷, H: 超重負荷
- 滑塊固定方式
  A : 上鎖式
  B : 下鎖式
  C : 上下鎖式
- E: 滑塊特殊加工
  無記號: 滑塊無特殊加工
- 單支滑軌組裝的滑塊數
- 滑軌固定方式
  R：上鎖式
  T：下鎖式
- 滑軌長度(mm)
- E：滑軌特殊加工
  無記號：滑軌無特殊加工
- 預壓：Z0, ZA, ZB
- 精度：C, H, P, SP, UP
- 單軸滑軌數[1]
- 防塵配備[2]
- RC：強化型螺栓蓋
- E2：自潤式

註：1.單軸滑軌數若只使用一支滑軌則不寫，兩支標記為 II，
三支標記為 III，以此類推。
2.防塵配備中無記號為防塵標準配備刮油片加防塵片。
ZZ為刮油片加防塵片加金屬刮板。
KK為雙刮油片加防塵片加金屬刮板。
DD為雙刮油片加防塵片。

(2) 互換性線性滑軌產品型號

- 互換型滑塊產品型號

QH W 25 C A E ZA P + KK/E2

- QH 系列
- 滑塊型式
  W : 法蘭型
  H : 四方型
- 尺寸：
  15, 20, 25, 30, 35, 45
- 負荷型式
  C : 重負荷
  H : 超重負荷
- 滑塊固定方式
  A : 上鎖式
  B : 下鎖式
  C : 上或下鎖式
- E：滑塊特殊加工
  無記號：滑塊無特殊加工
- 預壓：Z0, ZA
- 精度：C, H, P
- 防塵配備[2]
- E2：自潤式

- 互換型滑軌產品型號(與GH系列共用)

QH R 25 R 1200 E P + RC

- QH/GH系列
- 單出滑軌
- 尺寸：
  15, 20, 25, 30, 35, 45
- 滑軌固定方式
  R：上鎖式
  T：下鎖式
- 滑軌長度(mm)
- E：滑軌特殊加工
  無記號：滑軌無特殊加工
- 精度：C, H, P
- RC：強化型螺栓蓋

2-3-4 QH系列型式

(1) 滑塊型式

SHAC® 提供法蘭型及四方型兩種線性滑軌。

表格2-3-3 滑塊型式

型式	規格	形狀	高度尺寸 (mm)	滑軌長度 (mm)	應用設備
四方型	QHH-CA QHH-HA	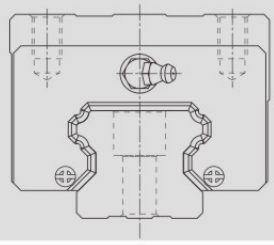	28 ↓ 70	100 ↓ 4000	○ 自動化裝置 ○ 高速運輸設備 ○ 精密量測儀器 ○ 半導體設備
法蘭型	QHW-CA QHW-HA	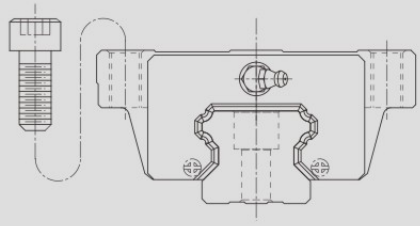	24 ↓ 60	100 ↓ 4000	
	QHW-CB QHW-HB	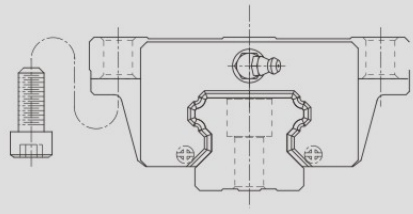	24 ↓ 60	100 ↓ 4000	
	QHW-CC QHW-HC	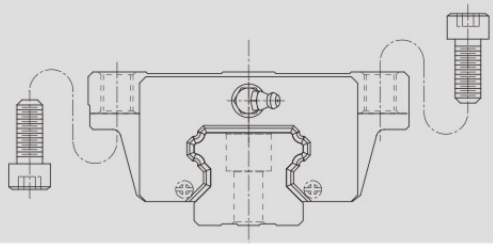	24 ↓ 60	100 ↓ 4000	

(2) 滑軌型式

除了一般上鎖式螺栓孔滑軌外，SHAC®亦提供下鎖式螺絲孔滑軌，方便客戶安裝使用。

表格2-3-4 滑軌型式

上鎖式螺栓孔	下鎖式螺絲孔
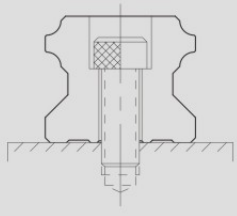	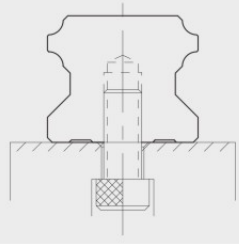

QH系列

靜音式重負荷型滾珠線性滑軌

2-3-11 QH系列線性滑軌尺寸表

(1) QHH-CA / QHH-HA

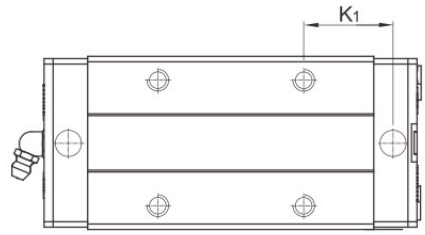

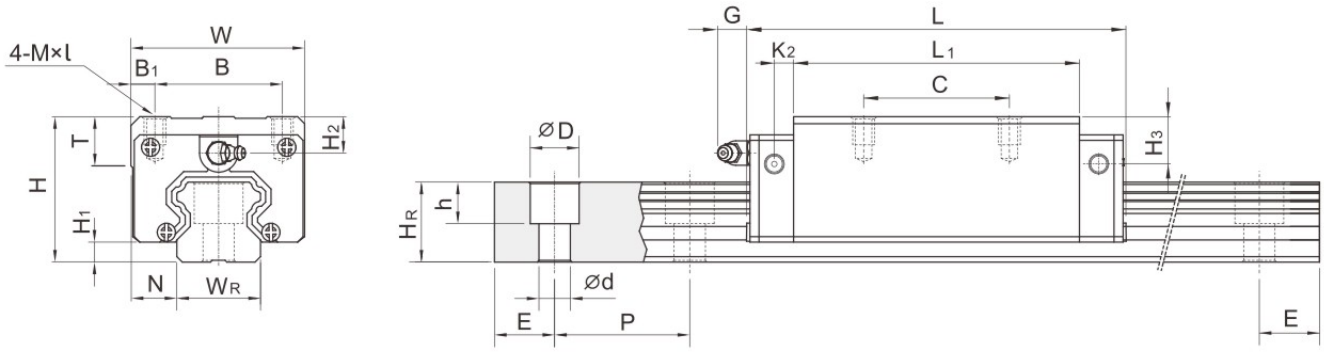

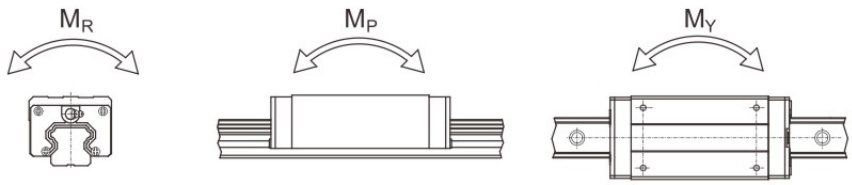

型號	組件尺寸 (mm)			滑塊尺寸 (mm)													滑軌尺寸(mm)							滑軌的固定螺栓尺寸	基本動額定負荷	基本靜額定負荷	容許靜力矩			重量	
	H	H_1	N	W	B	B_1	C	L_1	L	K_1	K_2	G	Mxl	T	H_2	H_3	W_R	H_R	D	h	d	P	E	(mm)	C(kN)	C_0 (kN)	M_R kN-m	M_P kN-m	M_Y kN-m	滑塊 kg	滑軌 kg/m
QHH15CA	28	4	9.5	34	26	4	26	39.5	60.5	10	5	5.3	M4 x 5	6	7.95	8.2	15	15	7.5	5.3	4.5	60	20	M4x16	13.88	14.36	0.10	0.08	0.08	0.18	1.45
QHH20CA	30	4.6	12	44	32	6	36	50.5	76.7	11.75	6	12	M5 x 6	8	6	6	20	17.5	9.5	8.5	6	60	20	M5x16	23.08	25.63	0.26	0.19	0.19	0.29	2.21
QHH20HA							50	65.2	91.4	12.1															27.53	31.67	0.31	0.27	0.27	0.38	
QHH25CA	40	5.5	12.5	48	35	6.5	35	58	84	15.7	6	12	M6 x8	8	10	9	23	22	11	9	7	60	20	M6x20	31.78	33.68	0.39	0.31	0.31	0.50	3.21
QHH25HA							50	78.6	104.6	18.5															39.3	43.62	0.50	0.45	0.45	0.68	
QHH30CA	45	6	16	60	40	10	40	70	98.4	19.5	6.25	12	M8x10	8.5	9.5	9	28	26	14	12	9	80	20	M8x25	46.49	48.17	0.60	0.5	0.50	0.87	4.47
QHH30HA							60	93	121.4	21.75															56.72	65.09	0.83	0.89	0.89	1.15	
QHH35CA	55	7.5	18	70	50	10	50	80	112.4	19	7.5	12	M8x12	10.2	15.5	13.5	34	29	14	12	9	80	20	M8x25	60.52	63.84	1.07	0.76	0.76	1.44	6.30
QHH35HA							72	105.8	138.2	20.9															73.59	86.24	1.45	1.33	1.33	1.90	
QHH45CA	70	9.2	20.5	86	60	13	60	97	137.4	23	10	12.9	M10x17	16	18.5	20	45	38	20	17	14	105	22.5	M12×35	89.21	94.81	1.83	1.38	1.38	2.72	10.41
QHH45HA							80	128.8	169.2	29.09															108.72	128.43	2.47	2.41	2.41	3.59	

註 : 1 kgf = 9.81 N

(2) QHW-CA / QHW-HA

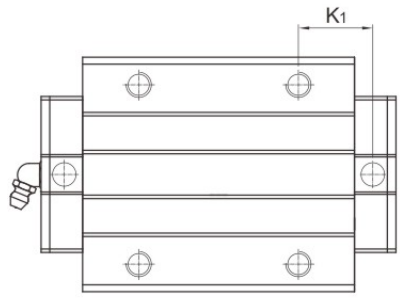

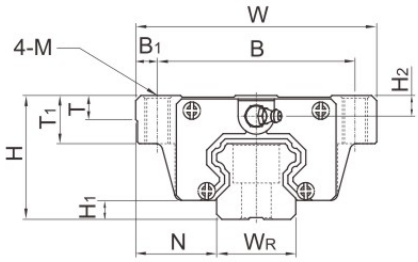

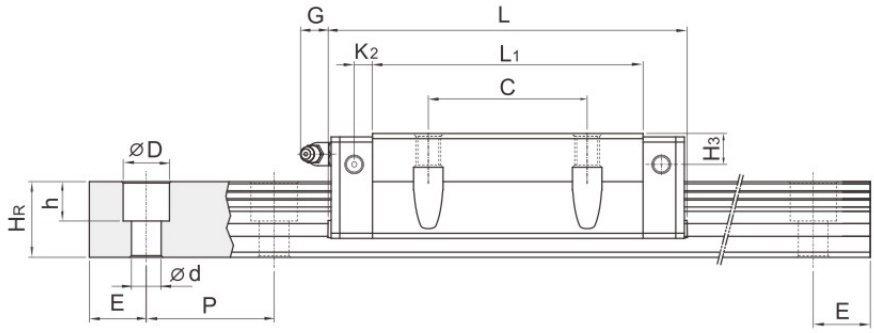

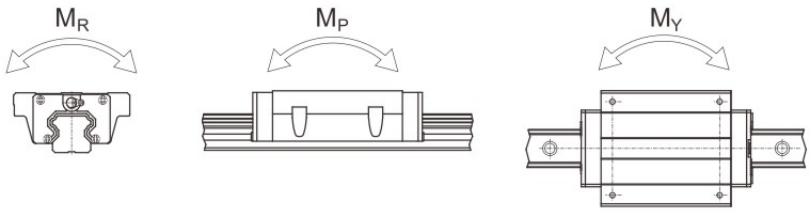

型號	組件尺寸 (mm)			滑塊尺寸 (mm)														滑軌尺寸(mm)							滑軌的固定螺栓尺寸	基本動額定負荷	基本靜額定負荷	容許靜力矩			重量	
	H	H_1	N	W	B	B_1	C	L_1	L	K_1	K_2	G	M	T	T_1	H_2	H_3	W_R	H_R	D	h	d	P	E	(mm)	C(kN)	C_0 (kN)	M_R kN-m	M_P kN-m	M_Y kN-m	滑塊 kg	滑軌 kg/m
QHW15CA	24	4	16	47	38	4.5	30	39.5	60.5	8	5	5.3	M5	6	8.9	3.95	4.2	15	15	7.5	5.3	4.5	60	20	M4x16	13.88	14.36	0.1	0.08	0.08	0.17	1.45
QHW20CA	30	4.6	21.5	63	53	5	40	50.5	76.7	9.75	6	12	M6	8	10	6	6	20	17.5	9.5	8.5	6	60	20	M5x16	23.08	25.63	0.26	0.19	0.19	0.40	2.21
QHW20HA								65.2	91.4	17.1																27.53	31.67	0.31	0.27	0.27	0.52	
QHW25CA	36	5.5	23.5	70	57	6.5	45	58	84	10.7	6	12	M8	8	14	6	5	23	22	11	9	7	60	20	M6x20	31.78	33.68	0.39	0.31	0.31	0.59	3.21
QHW25HA								78.6	104.6	21																39.3	43.62	0.5	0.45	0.45	0.80	
QHW30CA	42	6	31	90	72	9	52	70	98.4	13.5	6.25	12	M10	8.5	16	6.5	6	28	26	14	12	9	80	20	M8x25	46.49	48.17	0.6	0.5	0.5	1.09	4.47
QHW30HA								93	121.4	25.75																56.72	65.09	0.83	0.89	0.89	1.44	
QHW35CA	48	7.5	33	100	82	9	62	80	112.4	13	7.5	12	M10	10.1	18	8.5	6.5	34	29	14	12	9	80	20	M8x25	60.52	63.84	1.07	0.76	0.76	1.56	6.30
QHW35HA								105.8	138.2	25.9																73.59	86.24	1.45	1.33	1.33	2.06	
QHW45CA	60	9.2	37.5	120	100	10	80	97	137.4	13	10	12.9	M12	15.1	22	8.5	10	45	38	20	17	14	105	22.5	M12x35	89.21	94.81	1.83	1.38	1.38	2.79	10.41
QHW45HA								128.8	169.2	28.9																108.72	128.43	2.47	2.41	2.41	3.69	

註 : 1 kgf = 9.81 N

QH系列

靜音式重負荷型滾珠線性滑軌

(3) QHW-CB / QHW-HB

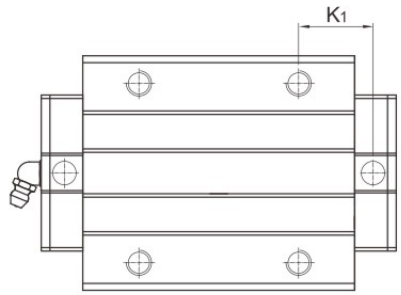

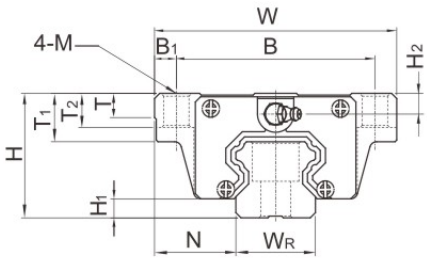

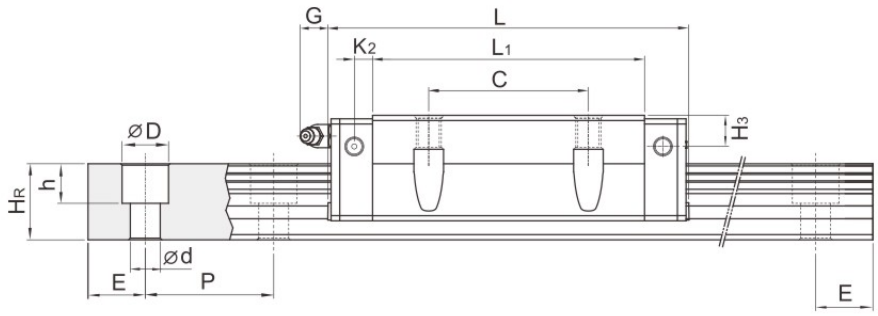

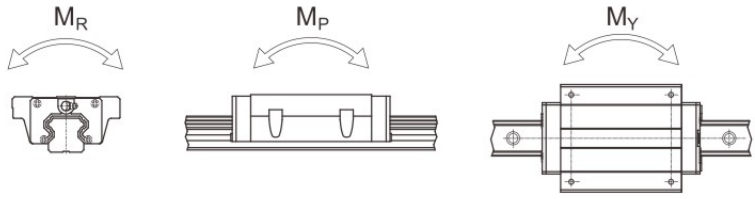

型號	組件尺寸 (mm)			滑塊尺寸 (mm)															滑軌尺寸(mm)							滑軌的固定螺栓尺寸	基本動額定負荷	基本靜額定負荷	容許靜力矩			重量	
	H	H_1	N	W	B	B_1	C	L_1	L	K_1	K_2	G	M	T	T_1	T_2	H_2	H_3	W_R	H_R	D	h	d	P	E	(mm)	C(kN)	C_0 (kN)	M_R kN-m	M_P kN-m	M_Y kN-m	滑塊 kg	滑軌 kg/m
QHW15CB	24	4	16	47	38	4.5	30	39.5	60.5	8	5	5.3	Ø4.5	6	8.9	6.95	3.95	4.2	15	15	7.5	5.3	4.5	60	20	M4x16	13.88	14.36	0.1	0.08	0.08	0.17	1.45
QHW20CB	30	4.6	21.5	63	53	5	40	50.5	76.7	9.75	6	12	Ø6	8	10	9.5	6	6	20	17.5	9.5	8.5	6	60	20	M5x16	23.08	25.63	0.26	0.19	0.19	0.40	2.21
QHW20HB								65.2	91.4	17.1																	27.53	31.67	0.31	0.27	0.27	0.52	
QHW25CB	36	5.5	23.5	70	57	6.5	45	58	84	10.7	6	12	Ø7	8	14	10	6	5	23	22	11	9	7	60	20	M6x20	31.78	33.68	0.39	0.31	0.31	0.59	3.21
QHW25HB								78.6	104.6	21																	39.3	43.62	0.5	0.45	0.45	0.80	
QHW30CB	42	6	31	90	72	9	52	70	98.4	13.5	6.25	12	Ø9	8.5	16	10	6.5	6	28	26	14	12	9	80	20	M8x25	46.49	48.17	0.6	0.5	0.5	1.09	4.47
QHW30HB								93	121.4	25.75																	56.72	65.09	0.83	0.89	0.89	1.44	
QHW35CB	48	7.5	33	100	82	9	62	80	112.4	13	7.5	12	Ø9	10.1	18	13	8.5	6.5	34	29	14	12	9	80	30	M8x25	60.52	63.84	1.07	0.76	0.76	1.56	6.30
QHW35HB								105.8	138.2	25.9																	73.59	86.24	1.45	1.33	1.33	2.06	
QHW45CB	60	9.2	37.5	120	100	10	80	97	137.4	13	10	12.9	Ø11	15.1	22	15	8.5	10	45	38	20	17	14	105	22.5	M12x35	89.21	94.81	1.83	1.38	1.38	2.79	10.41
QHW45HB								128.8	169.2	28.9																	108.72	128.43	2.47	2.41	2.41	3.69	

註 : 1 kgf = 9.81 N

(4) QHW-CC / QHW-HC

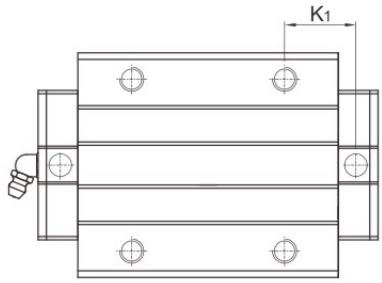

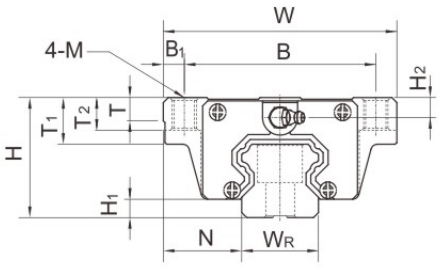

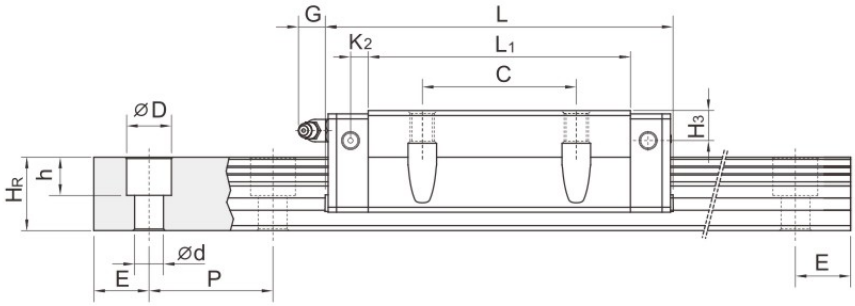

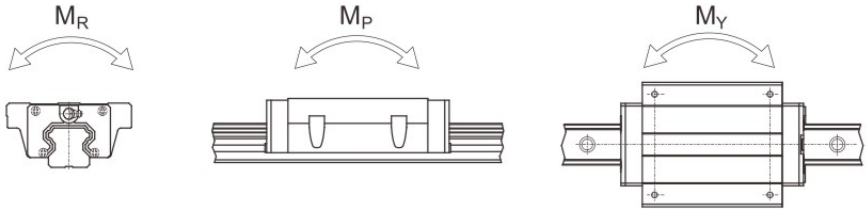

型號	組件尺寸 (mm)			滑塊尺寸 (mm)															滑軌尺寸(mm)							滑軌的固定螺栓尺寸	基本動額定負荷	基本靜額定負荷	容許靜力矩			重量	
	H	H_1	N	W	B	B_1	C	L_1	L	K_1	K_2	G	M	T	T_1	T_2	H_2	H_3	W_R	H_R	D	h	d	P	E	(mm)	C(kN)	C_0 (kN)	M_R kN-m	M_P kN-m	M_Y kN-m	滑塊 kg	滑軌 kg/m
QHW15CC	24	4	16	47	38	4.5	30	39.5	60.5	8	5	5.3	M5	6	8.9	6.95	3.95	4.2	15	15	7.5	5.3	4.5	60	20	M4x16	13.88	14.36	0.1	0.08	0.08	0.17	1.45
QHW20CC	30	4.6	21.5	63	53	5	40	50.5	76.7	9.75	6	12	M6	8	10	9.5	6	6	20	17.5	9.5	8.5	6	60	20	M5x16	23.08	25.63	0.26	0.19	0.19	0.40	2.21
QHW20HC								65.2	91.4	17.1																	27.53	31.67	0.31	0.27	0.27	0.52	
QHW25CC	36	5.5	23.5	70	57	6.5	45	58	84	10.7	6	12	M8	8	14	10	6	5	23	22	11	9	7	60	20	M6x20	31.78	33.68	0.39	0.31	0.31	0.59	3.21
QHW25HC								78.6	104.6	21																	39.3	43.62	0.5	0.45	0.45	0.80	
QHW30CC	42	6	31	90	72	9	52	70	98.4	13.5	6.25	12	M10	8.5	16	10	6.5	6	28	26	14	12	9	80	20	M8x25	46.49	48.17	0.6	0.5	0.5	1.09	4.47
QHW30HC								93	121.4	25.75																	56.72	65.09	0.83	0.89	0.89	1.44	
QHW35CC	48	7.5	33	100	82	9	62	80	112.4	13	7.5	12	M10	10.1	18	13	8.5	6.5	34	29	14	12	9	80	30	M8x25	60.52	63.84	1.07	0.76	0.76	1.56	6.30
QHW35HC								105.8	138.2	25.9																	73.59	86.24	1.45	1.33	1.33	2.06	
QHW45CC	60	9.2	37.5	120	100	10	80	97	137.4	13	10	12.9	M12	15.1	22	15	8.5	10	45	38	20	17	14	105	22.5	M12x35	89.21	94.81	1.83	1.38	1.38	2.79	10.41
QHW45HC								128.8	169.2	28.9																	108.72	128.43	2.47	2.41	2.41	3.69	

註 : 1 kgf = 9.81 N

QE系列

靜音式低組裝型滾珠線性滑軌

(1) 非互換性線性滑軌產品型號

QE W 25 C A E 2 R 1600 E ZA P II + KK/RC

- QE 系列
- 滑塊型式
  W : 法蘭型
  H : 四方型
- 尺寸
  15, 20, 25, 30 ,35
- 負荷型式
  C : 重負荷
  S: 中負荷
- 滑塊固定方式
  A : 上鎖式
  B : 下鎖式
- E: 滑塊特殊加工
  無記號: 滑塊無特殊加工
- 單支滑軌組裝的滑塊數
- 滑軌固定方式
  R/U : 上鎖式
  T : 下鎖式
- 滑軌長度 (mm)
- E: 滑軌特殊加工
  無記號: 滑軌無特殊加工
- 預壓: Z0, ZA, ZB
- 精度:
  C, H, P, SP, UP
- 單軸滑軌數[1]
- 防塵配備[2]
- RC：強化型螺栓蓋

註： 1.單軸滑軌數若只使用一支滑軌則不寫，兩支標記為 II ，三支標記為 III ，以此類推。
2.防塵配備中無記號為防塵標準配備刮油片加防塵片。
ZZ為刮油片加防塵片加金屬刮板。
KK為雙刮油片加防塵片加金屬刮板。
DD為雙刮油片加防塵片。

(2) 互換性線性滑軌產品型號

- 互換型滑塊產品型號

QE W 25 C A E ZA P + KK

- QE 系列
- 滑塊型式
  W : 法蘭型
  H : 四方型
- 尺寸
  15, 20, 25, 30, 35
- 負荷型式
  C : 重負荷
  S: 中負荷
- 滑塊固定方式
  A : 上鎖式， B : 下鎖式
- E: 滑塊特殊加工
  無記號: 滑塊無特殊加工
- 預壓: Z0, ZA
- 精度: C, H, P
- 防塵配備[2]

- 互換型滑軌產品型號(與GE系列共用)

QE R 25 R 1200 E P + RC

- QE/GE系列
- 單出滑軌
- 尺寸
  15, 20, 25, 30, 35
- 滑軌固定方式
  R/U : 上鎖式， T : 下鎖式
- 滑軌長度 (mm)
- E: 滑軌特殊加工
  無記號: 滑軌無特殊加工
- 精度 : C, H, P
- RC：強化型螺栓蓋

2-4-3 EQ 系列型式

(1) 滑塊型式

SHAC®提供法蘭型及四方型兩種線性滑軌。

表格2-4-1 滑塊型式

型式	規格	形狀	高度尺寸 (mm)	滑軌 長度 (mm)	應用設備
四方型	QEH-SA QEH-CA	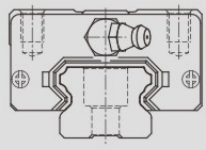	24 ↓ 48	100 ↓ 4000	○ 自動化裝置 ○ 高速運輸設備 ○ 精密量測儀器 ○ 半導體設備
法蘭型	QEW-SA QEW-CA	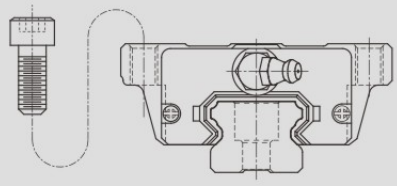	24 ↓ 48	100 ↓ 4000	
	QEW-SB QEW-CB	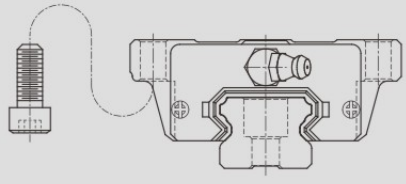	24 ↓ 48	100 ↓ 4000	

(2) 滑軌型式

除了一般上鎖式螺栓孔滑軌外，SHAC®亦提供下鎖式螺絲孔滑軌，方便客戶安裝使用。

表格2-4-2 滑軌型式

上鎖式螺栓孔	下鎖式螺絲孔
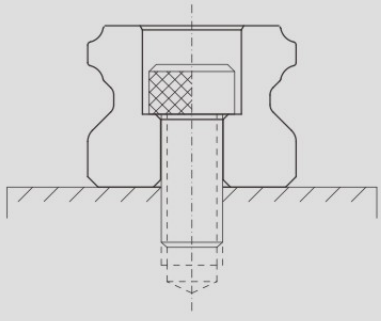	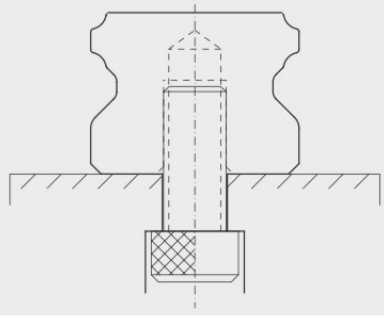

QE系列

靜音式低組裝型滾珠線性滑軌

2-4-10 QE系列線性滑軌尺寸表

(1) QEH-CA / QEH-SA

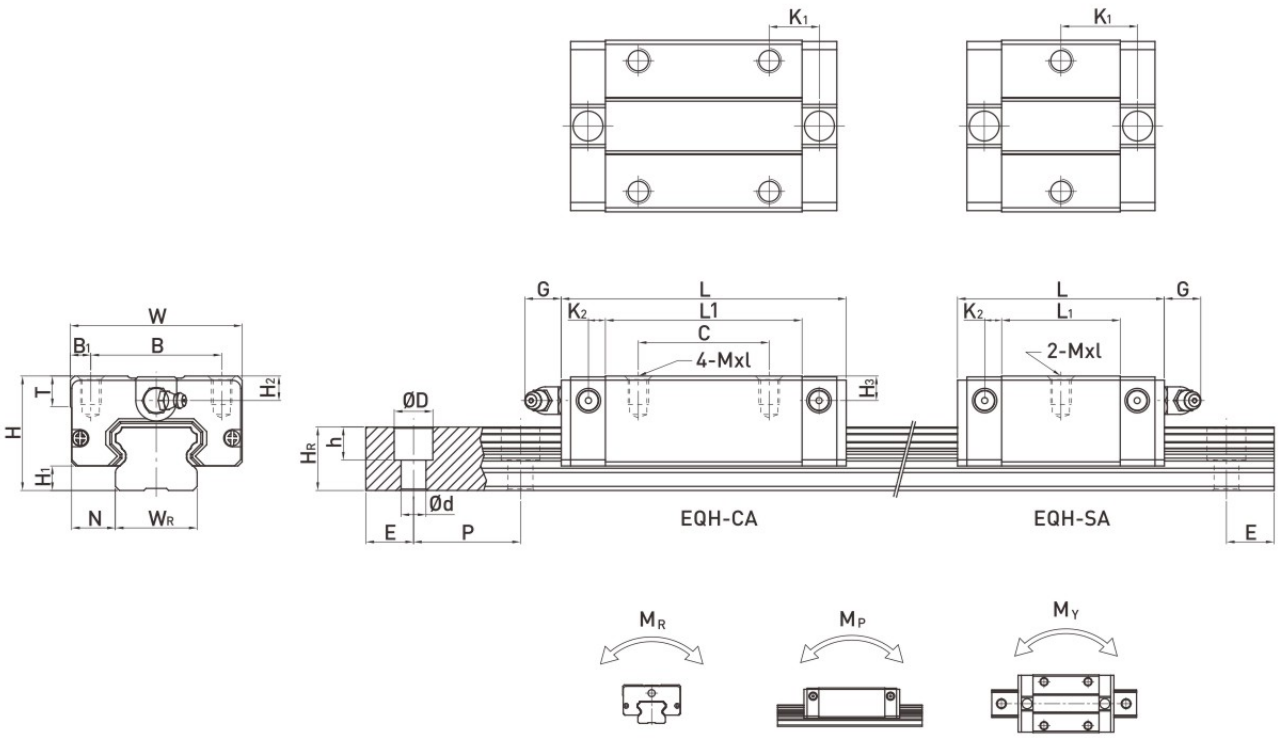

型號	組件尺寸 (mm)			滑塊尺寸 (mm)													滑軌尺寸(mm)							滑軌的固定螺栓尺寸	基本動額定負荷	基本靜額定負荷	容許靜力矩			重量	
	H	H_1	N	W	B	B_1	C	L_1	L	K_1	K_2	G	Mxl	T	H_2	H_3	W_R	H_R	D	h	d	P	E	(mm)	C(kN)	C_0 (kN)	M_R kN-m	M_P kN-m	M_Y kN-m	滑塊 kg	滑軌 kg/m
QEH15SA	24	4	9.5	34	26	4	-	23.1	41.1	14.8	3.5	5.7	M4x6	6	5.5	6	15	12.5	7.5	5.3	4.5	60	20	M3x16	8.56	8.79	0.07	0.03	0.03	0.09	1.25
QEH15CA							26	39.8	57.8	10.15															12.53	15.28	0.12	0.09	0.09	0.15	
QEH20SA	28	6	11	42	32	5	-	29	51.2	18.75	4.15	12	M5x7	7.5	6	6.5	20	15.5	9.5	8.5	6	60	20	M5x16	11.57	12.18	0.13	0.05	0.05	0.15	2.08
QEH20CA							32	48.1	70.3	12.3															16.50	20.21	0.21	0.15	0.15	0.23	
QEH25SA	33	6.2	12.5	48	35	6.5	-	35.5	59.7	21.9	5	12	M6x9	8	8	8	23	18	11	9	7	60	20	M6x20	18.24	18.90	0.22	0.10	0.10	0.24	2.67
QEH25CA							35	59	85.2	16.15															26.03	31.49	0.37	0.29	0.29	0.40	
QEH30SA	42	10	16	60	40	10	-	41.5	71.9	25.75	6	12	M8x12	9	8	9	28	23	14	12	9	80	20	M6x25	26.27	27.82	0.40	0.18	0.18	0.44	4.35
QEH30CA							40	70	100.4	20.05															37.92	46.63	0.67	0.51	0.51	0.75	
QEH35SA	48	11	18	70	50	10	-	51	76	30.3	6.25	12	M8x12	10	8.5	8.5	34	27.5	14	12	9	80	20	M8x25	36.39	36.43	0.61	0.33	0.33	0.77	6.14
QEH35CA							50	83	108	21.3															51.18	59.28	1.00	0.75	0.75	1.19	

註：1 kgf = 9.81 N

QE系列

靜音式低組裝型滾珠線性滑軌

(2) QEW-CA / QEW-SA

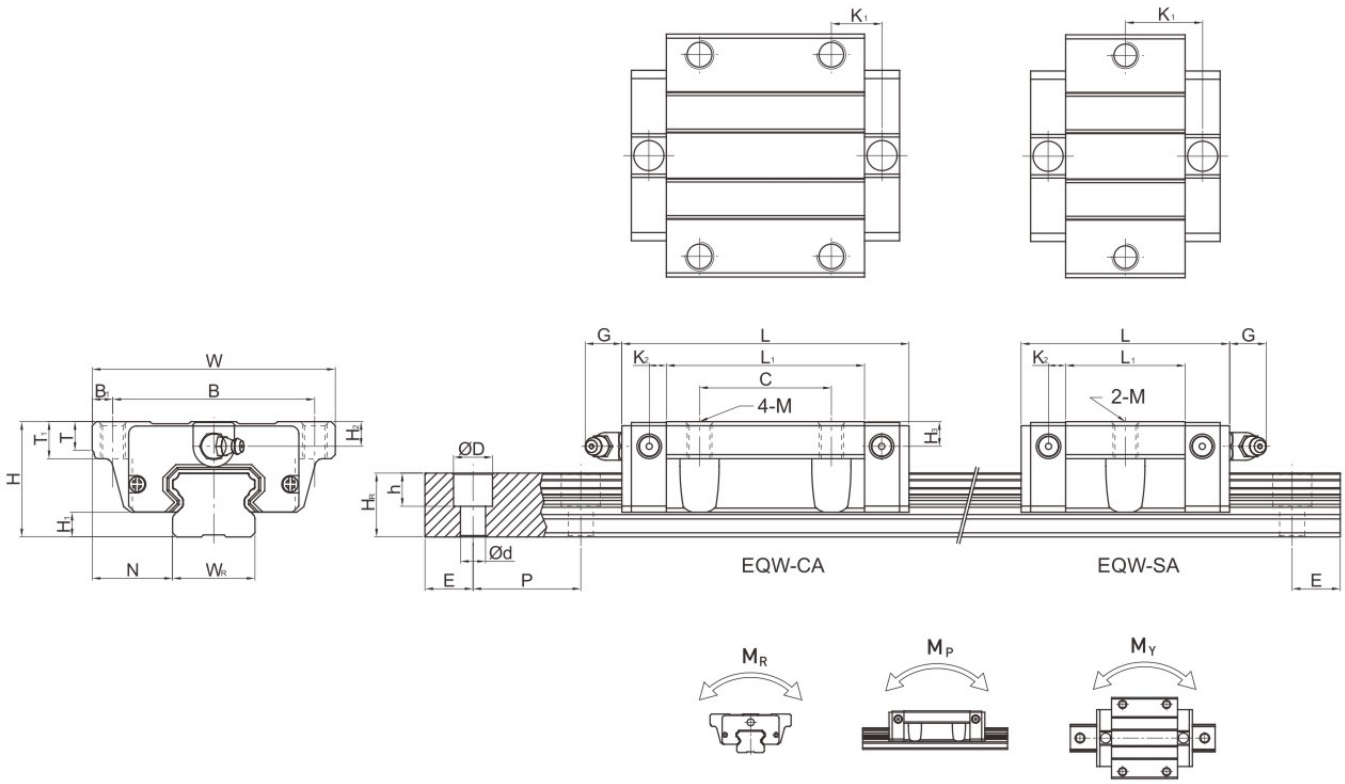

型號	組件尺寸 (mm)			滑塊尺寸 (mm)														滑軌尺寸(mm)							滑軌的固定螺栓尺寸	基本動額定負荷	基本靜額定負荷	容許靜力矩			重量	
	H	H_1	N	W	B	B_1	C	L_1	L	K_1	K_2	G	M	T	T_1	H_2	H_3	W_R	H_R	D	h	d	P	E	(mm)	C(kN)	C_0 (kN)	M_R kN-m	M_P kN-m	M_Y kN-m	滑塊 kg	滑軌 kg/m
QEW 15SA	24	4	18.5	52	41	5.5	-	23.1	41.1	14.8	3.5	5.7	M5	5	7	5.5	6	15	12.5	7.5	5.3	4.5	60	20	M3×16	8.56	8.79	0.07	0.03	0.03	0.12	1.25
QEW 15CA							26	39.8	57.8	10.15																12.53	15.28	0.12	0.09	0.09	0.21	
QEW 20SA	28	6	19.5	59	49	5	-	29	51.2	18.75	4.15	12	M6	7	9	6	6.5	20	15.5	9.5	8.5	6	60	20	M5×16	11.57	12.18	0.13	0.05	0.05	0.19	2.08
QEW 20CA							32	48.1	70.3	12.3																16.50	20.21	0.21	0.15	0.15	0.31	
QEW 25SA	33	6.2	25	73	60	6.5	-	35.5	59.7	21.9	5	12	M8	7.5	10	8	8	23	18	11	9	7	60	20	M6×20	18.24	18.90	0.22	0.10	0.10	0.34	2.67
QEW 25CA							35	59	85.2	16.15																26.03	31.49	0.37	0.29	0.29	0.58	
QEW 30SA	42	10	31	90	72	9	-	41.5	71.9	25.75	6	12	M10	7	10	8	9	28	23	14	12	9	80	20	M6×25	26.27	27.82	0.40	0.18	0.18	0.61	4.35
QEW 30CA							40	70	100.4	20.05																37.92	46.63	0.67	0.51	0.51	1.03	
QEW 35SA	48	11	33	100	82	9	-	51	76	30.3	6.25	12	M10	10	13	8.5	8.5	34	27.5	14	12	9	80	20	M8×25	36.39	36.43	0.61	0.33	0.33	0.77	6.14
QEW 35CA							50	83	108	21.3																51.18	59.28	1.00	0.75	0.75	1.19	

註 : 1 kgf = 9.81 N

(3) QEW-CB / QEW-SB

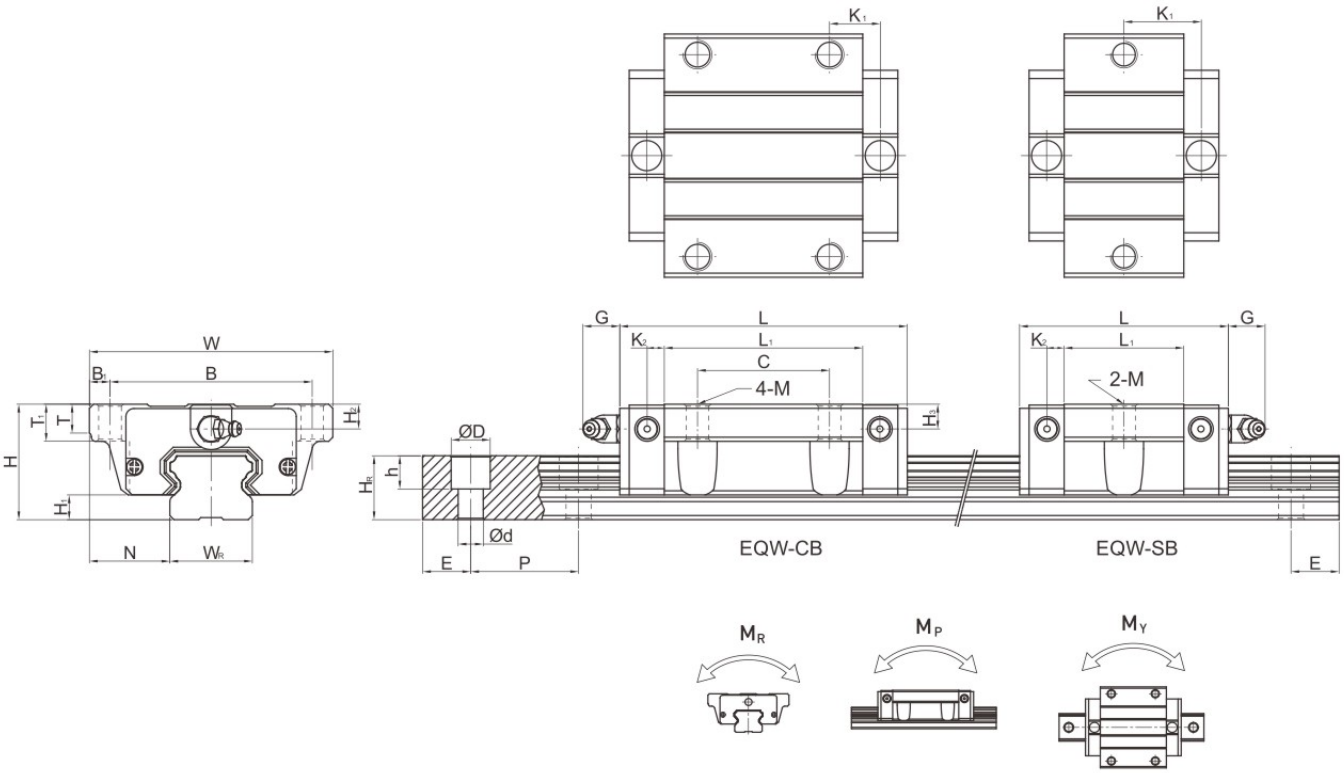

型號	組件尺寸 (mm)			滑塊尺寸 (mm)														滑軌尺寸(mm)							滑軌的固定螺栓尺寸	基本動額定負荷	基本靜額定負荷	容許靜力矩			重量	
	H	H_1	N	W	B	B_1	C	L_1	L	K_1	K_2	G	M	T	T_1	H_2	H_3	W_R	H_R	D	h	d	P	E	(mm)	C(kN)	C_0 (kN)	M_R kN-m	M_P kN-m	M_Y kN-m	滑塊 kg	滑軌 kg/m
QEW 15SB	24	4	18.5	52	41	5.5	-	23.1	41.1	14.8	3.5	5.7	Ø4.5	5	7	5.5	6	15	12.5	7.5	5.3	4.5	60	20	M3x16	8.56	8.79	0.07	0.03	0.03	0.12	1.25
QEW 15CB							26	39.8	57.8	10.15																12.53	15.28	0.12	0.09	0.09	0.21	
QEW 20SB	28	6	19.5	59	49	5	-	29	51.2	18.75	4.15	12	Ø5.5	7	9	6	6.5	20	15.5	9.5	8.5	6	60	20	M5x16	11.57	12.18	0.13	0.05	0.05	0.19	2.08
QEW 20CB							32	48.1	70.3	12.3																16.50	20.21	0.21	0.15	0.15	0.31	
QEW 25SB	33	6.2	25	73	60	6.5	-	35.5	59.7	21.9	5	12	Ø7	7.5	10	8	8	23	18	11	9	7	60	20	M6x20	18.24	18.90	0.22	0.10	0.10	0.34	2.67
QEW 25CB							35	59	85.2	16.15																26.03	31.49	0.37	0.29	0.29	0.58	
QEW 30SB	42	10	31	90	72	9	-	41.5	71.9	25.75	6	12	Ø9	7	10	8	9	28	23	14	12	9	80	20	M6x25	26.27	27.82	0.40	0.18	0.18	0.61	4.35
QEW 30CB							40	70	100.4	20.05																37.92	46.63	0.67	0.51	0.51	1.03	
QEW 35SB	48	11	33	100	82	9	-	51	76	30.3	6.25	12	Ø9	10	13	8.5	8.5	34	27.5	14	12	9	80	20	M8x25	36.39	36.43	0.61	0.33	0.33	0.77	6.14
QEW 35CB							50	83	108	21.3																51.18	59.28	1.00	0.75	0.75	1.19	

註 : 1 kgf = 9.81 N

2-5-3 產品規格說明

GR系列分為非互換性及互換性型兩種線性滑軌，兩者規格尺寸相同，主要差異點在於互換性型之滑塊、滑軌可單獨互換使用，較便利，但其組合精度無法達到非互換性型之超精密級以上的精度，SHAC® 互換性型之組合精度目前已達到一定的水準，對不需配對安裝線性滑軌的客戶而言，是一項便利的選擇。線性滑軌的產品規格型號主要標明線性滑軌尺寸、型式、精度等級、預壓等規格要求，以利訂貨時雙方對產品的確認。

(1) 非互換性線性滑軌產品型號

GR W 35 C C E 2 R 1640 E ZA P II + KK/E2/RC

- GR 系列
- 滑塊型式
  W：法蘭型
  H：四方型
  L：四方型(低)[3]
- 尺寸：
  15, 20, 25, 30, 35, 45, 55, 65
- 負荷型式
  C：重負荷
  H：超重負荷
- 滑塊固定方式
  A：上鎖式
  C：上或下鎖式
- E: 滑塊特殊加工
  無記號：滑塊無特殊加工
- 單支滑軌組裝的滑塊數
- 滑軌固定方式
  R：上鎖式
  T：下鎖式
- 滑軌長度(mm)
- E：滑軌特殊加工
  無記號：滑軌無特殊加工
- 預壓：Z0, ZA, ZB
- 精度：H, P, SP, UP
- 單軸滑軌數[1]
- 防塵配備[2]
- E2：自潤式
- RC：
  強化型螺栓蓋

註：
1. 單軸滑軌數若只使用一支滑軌則不寫，兩支標記為 II，三支標記為 III，以此類推。
2. 防塵配備中無記號為防塵標準配備刮油片加防塵片。
   ZZ為刮油片加防塵片加金屬刮板。
   KK為雙刮油片加防塵片加金屬刮板。
   DD為雙刮油片加防塵片。
3. 滑塊型式L為四方形H之低組裝式滑塊，其組合高度與同尺寸之法蘭型一致。

(2) 互換性線性滑軌產品型號

- 互換型滑塊產品型號

GR W 25 C C E ZA P + ZZ/E2

- GR 系列
- 滑塊型式
  W：法蘭型　H：四方型　L：四方型(低)[3]
- 尺寸：
  15, 20, 25, 30, 35, 45, 55, 65
- 負荷型式
  C：重負荷　H：超重負荷
- 滑塊固定方式
  A：上鎖式
  C：上或下鎖式
- E：滑塊特殊加工
  無記號：滑塊無特殊加工
- 預壓：Z0, ZA
- 精度： H, P
- 防塵配備[2]
- E2：自潤式

- 互換型滑軌產品型號

GR R 25 R 1200 E P + RC

- GR 系列
- 單出滑軌
- 尺寸：
  15, 20, 25, 30, 35, 45, 55, 65
- 滑軌固定方式
  R：上鎖式　T：下鎖式
- 滑軌長度(mm)
- E：滑軌特殊加工
  無記號：滑軌無特殊加工
- 精度：H, P
- RC：
  強化型螺栓蓋

2-5-12 單支滑軌標準長度及最大長度

SHAC® 備有滑軌標準長度庫存供應客戶需求。若客戶訂購非標準長度滑軌時，端面距離E的尺寸最好不要大於1/2P，防止因E的尺寸過大導致滑軌裝配後端部的不穩定，而降低線性滑軌的精度。

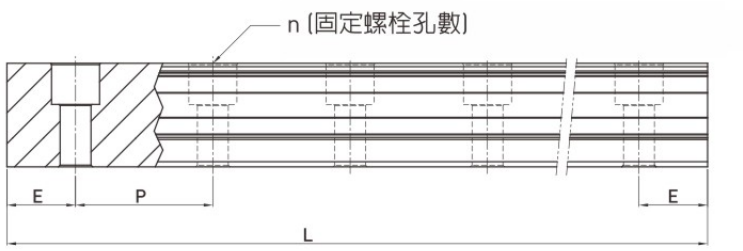

表格2-5-26 **軌道長度**

單位：mm

項目	GRR15	GRR20	GRR25	GRR30	GRR35	GRR45	GRR55	GRR65
標準長度L(n)	160(5)	220(7)	220(7)	280(7)	280(7)	570(11)	780(13)	1,270(17)
	220(7)	280(9)	280(9)	440(11)	440(11)	885(17)	1020(17)	1,570(21)
	340(11)	340(11)	340(11)	600(15)	600(15)	1,200(23)	1,260(21)	2,020(27)
	460(15)	460(15)	460(15)	760(19)	760(19)	1,620(31)	1,500(25)	2,620(35)
	580(19)	640(21)	640(21)	1,000(25)	1,000(25)	2,040(39)	1,980(33)	-
	700(23)	820(27)	820(27)	1,640(41)	1,640(41)	2,460(47)	2,580(43)	-
	940(31)	1000(33)	1,000(33)	2,040(51)	2,040(51)	2,985(57)	2,940(49)	
	1120(37)	1180(39)	1,240(41)	2,520(63)	2,520(63)	3,090(59)	3,060(51)	-
	1360(45)	1360(45)	1,600(53)	3,000(75)	3,000(75)	-	-	-
間距(P)	30	30	30	40	40	52.5	60	75
標準端距 (E_s)	20	20	20	20	20	22.5	30	35
標準端距最大長度	4,000(133)	4,000(133)	4,000(133)	4,000(100)	4,000(100)	3,982.5(76)	3,960(66)	3,970(53)
最大長度	4,000	4,000	4,000	4,000	4,000	4,000	4,000	4,000

註：1. 一般滑軌E尺寸公差為0.5~-0.5 mm，滑軌接牙件端距E尺寸公差較嚴格為0~-0.3 mm。
2. 標準端距最大長度是指左、右端距皆為標準端距之滑軌最大長度。
3. 若客戶需要不同的E尺寸，請與SHAC® 聯絡。

GR系列

滾柱型線性滑軌

2-5-13 GR系列線性滑軌尺寸表

(1) GRH-CA / GRH-HA

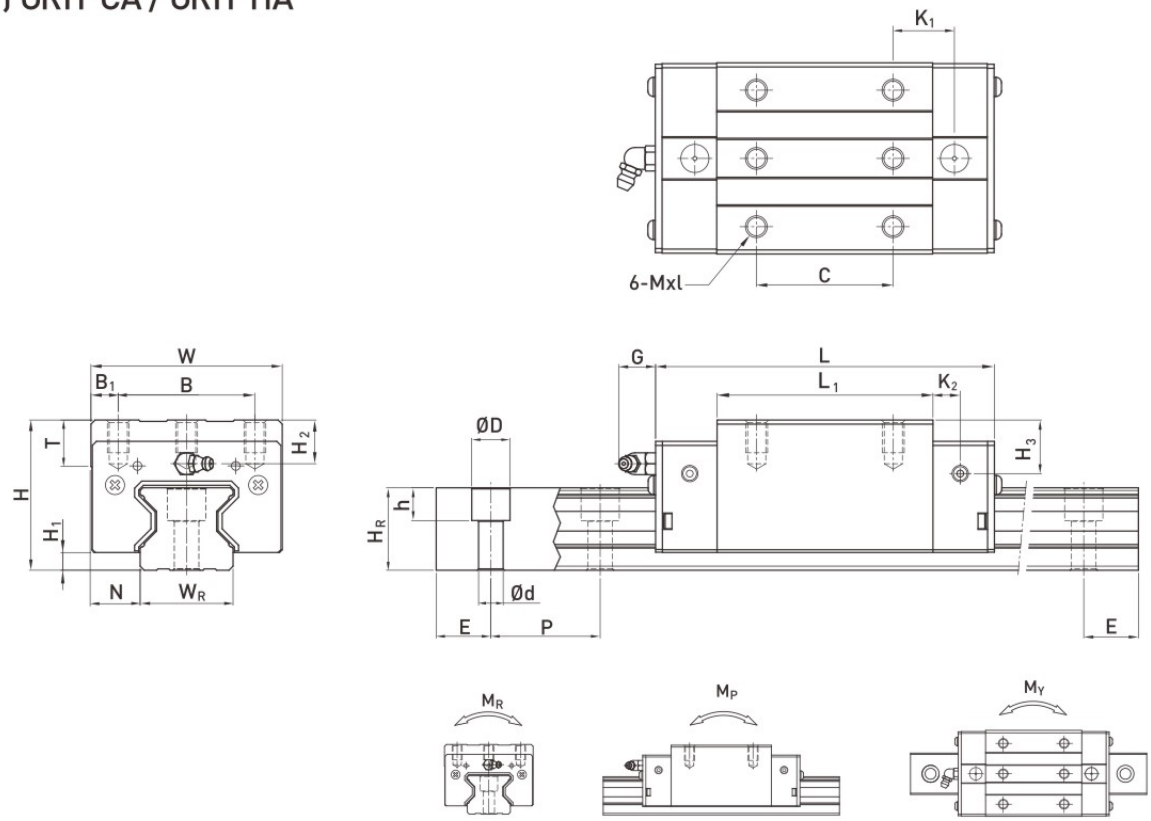

型號	組件尺寸 (mm)			滑塊尺寸 (mm)													滑軌尺寸(mm)							滑軌的固定螺栓尺寸	基本動額定負荷	基本靜額定負荷	容許靜力矩			重量	
	H	H_1	N	W	B	B_1	C	L_1	L	K_1	K_2	G	Mxl	T	H_2	H_3	W_R	H_R	D	h	d	P	E	(mm)	C(kN)	C_0 (kN)	M_R kN-m	M_P kN-m	M_Y kN-m	滑塊 kg	滑軌 kg/m
GRH 15CA	28	4	9.5	34	26	4	26	45	68	13.4	4.7	5.3	M4 x 8	6	7.6	10.1	15	16.5	7.5	5.7	4.5	30	20	M4 x16	11.3	24	0.311	0.173	0.173	0.20	1.8
GRH 20CA	34	5	12	44	32	6	36	57.5	86	15.8	6	5.3	M5 x 8	8	8.3	8.3	20	21	9.5	8.5	6	30	20	M5 x20	21.3	46.7	0.647	0.46	0.46	0.40	2.76
GRH 20HA							50	77.5	106	18.8															26.9	63	0.872	0.837	0.837	0.53	
GRH 25CA	40	5.5	12.5	48	35	6.5	35	64.5	97.9	20.75	7.25	12	M6 x 8	9.5	10.2	10	23	23.6	11	9	7	30	20	M6 x20	27.7	57.1	0.758	0.605	0.605	0.61	3.08
GRH 25HA							50	81	114.4	21.5															33.9	73.4	0.975	0.991	0.991	0.75	
GRH 30CA	45	6	16	60	40	10	40	71	109.8	23.5	8	12	M8 x10	9.5	9.5	10.3	28	28	14	12	9	40	20	M8 x25	39.1	82.1	1.445	1.06	1.06	0.90	4.41
GRH 30HA							60	93	131.8	24.5															48.1	105	1.846	1.712	1.712	1.16	
GRH 35CA	55	6.5	18	70	50	10	50	79	124	22.5	10	12	M8 x12	12	16	19.6	34	30.2	14	12	9	40	20	M8 x25	57.9	105.2	2.17	1.44	1.44	1.57	6.06
GRH 35HA							72	106.5	151.5	25.25															73.1	142	2.93	2.6	2.6	2.06	
GRH 45CA	70	8	20.5	86	60	13	60	106	153.2	31	10	12.9	M10x17	16	20	24	45	38	20	17	14	52.5	22.5	M12 x35	92.6	178.8	4.52	3.05	3.05	3.18	9.97
GRH 45HA							80	139.8	187	37.9															116	230.9	6.33	5.47	5.47	4.13	
GRH 55CA	80	10	23.5	100	75	12.5	75	125.5	183.7	37.75	12.5	12.9	M12x18	17.5	22	27.5	53	44	23	20	16	60	30	M14 x45	130.5	252	8.01	5.4	5.4	4.89	13.98
GRH 55HA							95	173.8	232	51.9															167.8	348	11.15	10.25	10.25	6.68	
GRH 65CA	90	12	31.5	126	76	25	70	160	232	60.8	15.8	12.9	M16 x20	25	15	15	63	53	26	22	18	75	35	M16x50	213	411.6	16.20	11.59	11.59	8.89	20.22
GRH 65HA							120	223	295	67.3															275.3	572.7	22.55	22.17	22.17	12.13	

註：1. 1 kgf = 9.81 N

2. 此為C_{100R}的理論動額定負荷，若有需要C_{50R}轉換公式：$C_{50R} = 1.23 \times C_{100R}$

(2) GRL-CA / GRL-HA

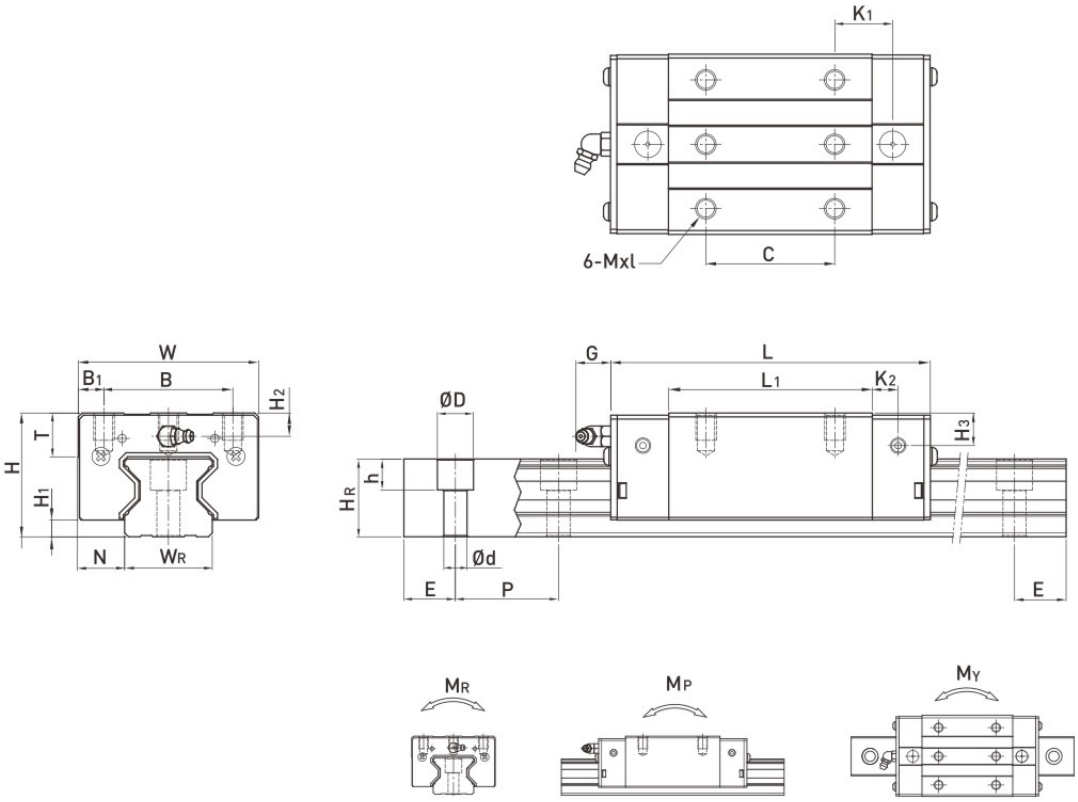

型號	組件尺寸 (mm)			滑塊尺寸 (mm)													滑軌尺寸(mm)							滑軌的固定螺栓尺寸	基本動額定負荷	基本靜額定負荷	容許靜力矩			重量	
	H	H_1	N	W	B	B_1	C	L_1	L	K_1	K_2	G	M	T	H_2	H_3	W_R	H_R	D	h	d	P	E	(mm)	C(kN)	C_0 (kN)	M_R kN-m	M_P kN-m	M_Y kN-m	滑塊 kg	滑軌 kg/m
GRL15CA	24	4	9.5	34	26	4	26	45	68	13.4	4.7	5.3	M4x5.5	6	3.6	6.1	15	16.5	7.5	5.7	4.5	30	20	M4x16	11.3	24	0.311	0.173	0.173	0.15	1.8
GRL20CA	30	5	12	44	32	6	36	57.5	86	15.8	6	5.3	M5x6	8	4.3	4.3	20	21	9.5	8.5	6	30	20	M5x20	21.3	46.7	0.647	0.46	0.46	0.32	2.76
GRL20HA							50	77.5	106	18.8															26.9	63	0.872	0.837	0.837	0.42	
GRL25CA	36	5.5	12.5	48	35	6.5	35	64.5	97.9	20.75	7.25	12	M6x8	9.5	6.2	6	23	23.6	11	9	7	30	20	M6x20	27.7	57.1	0.758	0.605	0.605	0.51	3.08
GRL25HA							50	81	114.4	21.5															33.9	73.4	0.975	0.991	0.991	0.63	
GRL30CA	42	6	16	60	40	10	40	71	109.8	23.5	8	12	M8x10	9.5	6.5	7.3	28	28	14	12	9	40	20	M8x25	39.1	82.1	1.445	1.06	1.06	0.80	4.41
GRL30HA							60	93	131.8	24.5															48.1	105	1.846	1.712	1.712	1.03	
GRL35CA	48	6.5	18	70	50	10	50	79	124	22.5	10	12	M8x12	12	9	12.6	34	30.2	14	12	9	40	20	M8x25	57.9	105.2	2.17	1.44	1.44	1.27	6.06
GRL35HA							72	106.5	151.5	25.25															73.1	142	2.93	2.6	2.6	1.65	
GRL45CA	60	8	20.5	86	60	13	60	106	153.2	31	10	12.9	M10x17	16	10	14	45	38	20	17	14	52.5	22.5	M12x35	92.6	178.8	4.52	3.05	3.05	2.47	9.97
GRL45HA							80	139.8	187	37.9															116	230.9	6.33	5.47	5.47	3.20	
GRL55CA	70	10	23.5	100	75	12.5	75	125.5	183.7	37.75	12.5	12.9	M12x18	17.5	12	17.5	53	44	23	20	16	60	30	M14x45	130.5	252	8.01	5.4	5.4	3.91	13.98
GRL55HA							95	173.8	232	51.9																348	11.15	10.25	10.25	5.32	

註：1. 1 kgf = 9.81 N
2. 此為C_{100R}的理論動額定負荷，若有需要C_{50R}轉換公式：$C_{50R} = 1.23 \times C_{100R}$

(3) GRW-CC / GRW-HC

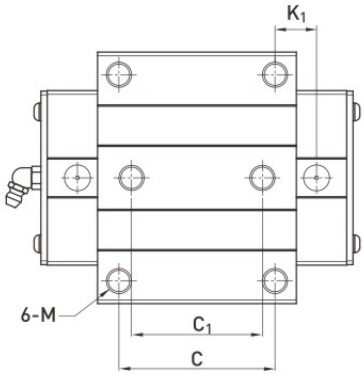

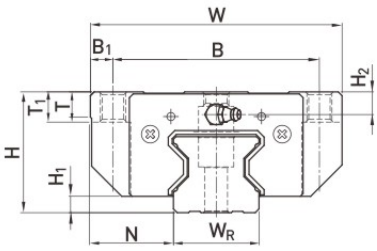

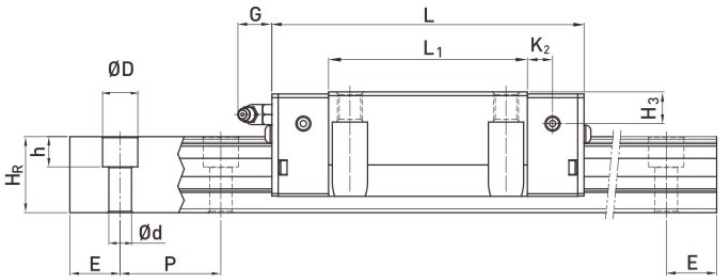

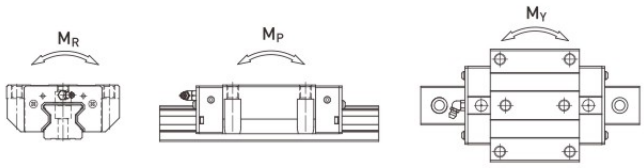

型號	組件尺寸 (mm)			滑塊尺寸 (mm)															滑軌尺寸(mm)							滑軌的固定螺栓尺寸	基本動額定負荷	基本靜額定負荷	容許靜力矩			重量	
	H	H_1	N	W	B	B_1	C	C_1	L_1	L	K_1	K_2	G	M	T	T_1	H_2	H_3	W_R	H_R	D	h	d	P	E	(mm)	C(kN)	C_0 (kN)	M_R kN-m	M_P kN-m	M_Y kN-m	滑塊 kg	滑軌 kg/m
GRW15CC	24	4	16	47	38	4.5	30	26	45	68	11.4	4.7	5.3	M5	6	6.95	3.6	6.1	15	16.5	7.5	5.7	4.5	30	20	M4x16	11.3	24	0.311	0.173	0.173	0.22	1.8
GRW20CC	30	5	21.5	63	53	5	40	35	57.5	86	13.8	6	5.3	M6	8	10	4.3	4.3	20	21	9.5	8.5	6	30	20	M5x20	21.3	46.7	0.647	0.46	0.46	0.47	2.76
GRW20HC									77.5	106	23.8																26.9	63	0.872	0.837	0.837	0.63	
GRW25CC	36	5.5	23.5	70	57	6.5	45	40	64.5	97.9	15.75	7.25	12	M8	9.5	10	6.2	6	23	23.6	11	9	7	30	20	M6x20	27.7	57.1	0.758	0.605	0.605	0.72	3.08
GRW25HC									81	114.4	24																33.9	73.4	0.975	0.991	0.991	0.91	
GRW30CC	42	6	31	90	72	9	52	44	71	109.8	17.5	8	12	M10	9.5	10	6.5	7.3	28	28	14	12	9	40	20	M8x25	39.1	82.1	1.445	1.06	1.06	1.16	4.41
GRW30HC									93	131.8	28.5																48.1	105	1.846	1.712	1.712	1.52	
GRW35CC	48	6.5	33	100	82	9	62	52	79	124	16.5	10	12	M10	12	13	9	12.6	34	30.2	14	12	9	40	20	M8x25	57.9	105.2	2.17	1.44	1.44	1.75	6.06
GRW35HC									106.5	151.5	30.25																73.1	142	2.93	2.6	2.6	2.40	
GRW45CC	60	8	37.5	120	100	10	80	60	106	153.2	21	10	12.9	M12	14	15	10	14	45	38	20	17	14	52.5	22.5	M12x35	92.6	178.8	4.52	3.05	3.05	3.43	9.97
GRW45HC									139.8	187	37.9																116	230.9	6.33	5.47	5.47	4.57	
GRW55CC	70	10	43.5	140	116	12	95	70	125.5	183.7	27.75	12.5	12.9	M14	16	17	12	17.5	53	44	23	20	16	60	30	M14x45	130.5	252	8.01	5.4	5.4	5.43	13.98
GRW55HC									173.8	232	51.9																167.8	348	11.15	10.25	10.25	7.61	
GRW 65CC	90	12	53.5	170	142	14	110	82	160	232	40.8	15.8	12.9	M16	22	23	15	15	63	53	26	22	18	75	35	M16x50	213	411.6	16.20	11.59	11.59	11.63	20.22
GRW 65HC									223	295	72.3																275.3	572.7	22.55	22.17	22.17	16.58	

註：1. 1 kgf = 9.81 N
2. 此為C_{100R}的理論動額定負荷，若有需要C_{50R}轉換公式：$C_{50R} = 1.23 \times C_{100R}$

GM系列

微小型滾珠線性滑軌

(1) 非互換性線性滑軌產品型號

GMN 12 C E 2 R1600 E Z1 P M II + U/RC/-O

- GMN / GMW 系列
- 尺寸：5, 7, 9, 12, 15
- 負荷型式 C：標準型 H：加長型
- E：滑塊特殊加工 無記號: 滑塊無特殊加工
- 單支滑軌組裝的滑塊數
- 滑軌長度 (mm)
- E：滑軌特殊加工 無記號：滑軌無特殊加工
- 預壓：ZF, Z0, Z1
- 精度: C, H, P
- 材質[3]：無記號, M, HC, NC
- 單軸滑軌數[1]
- 防塵配備[2]
- RC：強化型螺栓蓋 (僅GMN12、15可選用)
- O：外迴流模組 (僅GMN5、9、12、15及GMW5、9、12可選用)

註：
1. 單軸滑軌數若只使用一支滑軌則不寫，兩支標記為 II，三支標記為 III，以此類推。
2. GMN及MGW規格9,12,15可選用防塵片。
3. 無記號：一般鋼材質
   M：不鏽鋼材質
   HC：一般鋼材質+鍍硬鉻
   NC：一般鋼材質+化學黑鉻
4. GM5僅有外迴流模組設計。

(2) 互換性線性滑軌產品型號

- 單出滑塊產品型號

GMN 12 C E Z1 P M + U/-O

- GMN / GMW 系列
- 尺寸：5, 7, 9, 12, 15
- 負荷型式 C：標準型 H: 加長型
- E：滑塊特殊加工 無記號：滑塊無特殊加工
- 預壓：ZF, Z0, Z1
- 精度：C, H, P
- 滑塊材質：無記號：一般鋼材質 M：不鏽鋼材質
- 防塵配備[1]
- O：外迴流模組 (僅GMN5、9、12、15及GMW5、9、12可選用)

註：1.The bottom seal is available for GMN & GMW 9, 12, 15.
2.MG5僅有外迴流模組設計

- 單出滑軌產品型號

GMN R 12 R1000 E P M + RC

- GMN / GMW 系列
- 單出滑軌
- 尺寸：5, 7, 9, 12, 15
- 滑軌長度 (mm)
- E：滑軌特殊加工 無記號：滑軌無特殊加工
- 精度：C, H, P
- 滑軌材質：無記號：一般鋼材質 M：不鏽鋼材質 HC：一般鋼材質+鍍硬鉻 NC：一般鋼材質+化學黑鉻
- RC：強化型螺栓蓋 (僅GMN12、15可選用)

2-6-18 GMN/GMW 系列線性滑軌尺寸表

(1) GMN-C / GMN-H

GMN7, GMN9, GMN12

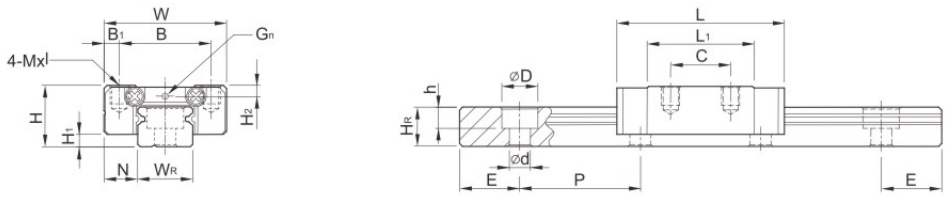

GMN15

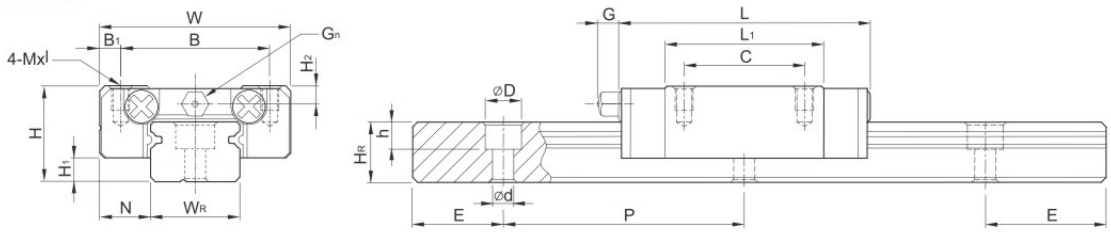

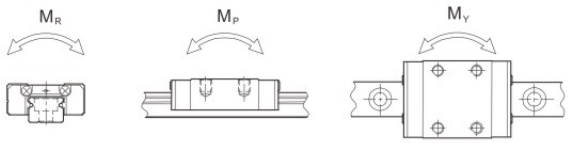

型號	組件尺寸 (mm)			滑塊尺寸 (mm)										滑軌尺寸 (mm)							滑軌的固定螺栓尺寸	基本動額定負荷	基本靜額定負荷	容許靜力矩			重量	
	H	H_1	N	W	B	B_1	C	L_1	L	G	G_n	Mxl	H_2	W_R	H_R	D	h	d	P	E	(mm)	C(kN)	C_0 (kN)	M_R N-m	M_P N-m	M_Y N-m	滑塊 kg	滑軌 kg/m
GMN 7C	8	1.5	5	17	12	2.5	8	13.5	22.5	-	Ø1.2	M2x2.5	1.5	7	4.8	4.2	2.3	2.4	15	5	M2x6	0.98	1.24	4.70	2.84	2.84	0.010	0.22
GMN 7H							13	21.8	30.8													1.37	1.96	7.64	4.80	4.80	0.015	
GMN 9C	10	2	5.5	20	15	2.5	10	18.9	28.9	-	Ø1.4	M3x3	1.8	9	6.5	6	3.5	3.5	20	7.5	M3x8	1.86	2.55	11.76	7.35	7.35	0.016	0.38
GMN 9H							16	29.9	39.9													2.55	4.02	19.60	18.62	18.62	0.026	
GMN 12C	13	3	7.5	27	20	3.5	15	21.7	34.7	-	Ø2	M3x3.5	2.5	12	8	6	4.5	3.5	25	10	M3x8	2.84	3.92	25.48	13.72	13.72	0.034	0.65
GMN 12H							20	32.4	45.4													3.72	5.88	38.22	36.26	36.26	0.054	
GMN 15C	16	4	8.5	32	25	3.5	20	26.7	42.1	4.5	M3	M3x4	3	15	10	6	4.5	3.5	40	15	M3x10	4.61	5.59	45.08	21.56	21.56	0.059	1.06
GMN 15H							25	43.4	58.8													6.37	9.11	73.50	57.82	57.82	0.092	

註 : 1 kgf = 9.81 N

(2) GMW-C / GMW-H

GMW7, GMW9, GMW12

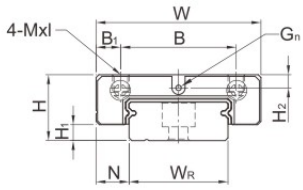

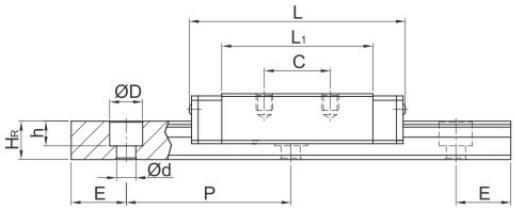

GMW15

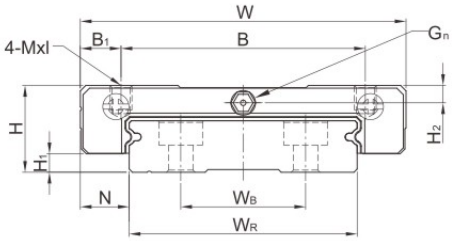

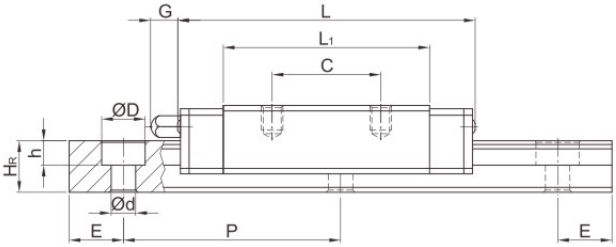

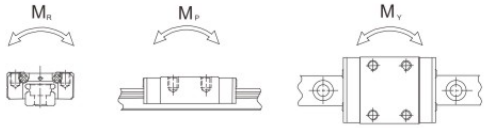

型號	組件尺寸 (mm)			滑塊尺寸 (mm)										滑軌尺寸 (mm)								滑軌的固定螺栓尺寸	基本動額定負荷	基本靜額定負荷	容許靜力矩			重量	
	H	H_1	N	W	B	B_1	C	L_1	L	G	G_n	Mxl	H_2	W_R	W_B	H_R	D	h	d	P	E	(mm)	C(kN)	C_0 (kN)	M_R N-m	M_P N-m	M_Y N-m	滑塊 kg	滑軌 kg/m
GMW 7C	9	1.9	5.5	25	19	3	10	21	31.2	-	Ø1.2	M3x3	1.85	14	-	5.2	6	3.2	3.5	30	10	M3x6	1.37	2.06	15.70	7.14	7.14	0.020	0.51
GMW 7H							19	30.8	41														1.77	3.14	23.45	15.53	15.53	0.029	
GMW 9C	12	2.9	6	30	21	4.5	12	27.5	39.3	-	Ø1.2	M3x3	2.4	18	-	7	6	4.5	3.5	30	10	M3x8	2.75	4.12	40.12	18.96	18.96	0.040	0.91
GMW 9H					23	3.5	24	38.5	50.7														3.43	5.89	54.54	34.00	34.00	0.057	
GMW 12C	14	3.4	8	40	28	6	15	31.3	46.1	-	Ø1.2	M3x3.6	2.8	24	-	8.5	8	4.5	4.5	40	15	M4x8	3.92	5.59	70.34	27.80	27.80	0.071	1.49
GMW 12H							28	45.6	60.4														5.10	8.24	102.70	57.37	57.37	0.103	
GMW 15C	16	3.4	9	60	45	7.5	20	38	54.8	5.2	M3	M4x4.2	3.2	42	23	9.5	8	4.5	4.5	40	15	M4x10	6.77	9.22	199.34	56.66	56.66	0.143	2.86
GMW 15H							35	57	73.8														8.93	13.38	299.01	122.60	122.60	0.215	

註：1 kgf = 9.81 N

GM系列

微小型滾珠線性滑軌

(3) GMN-C-O / GMN-H-O

GMN5-O

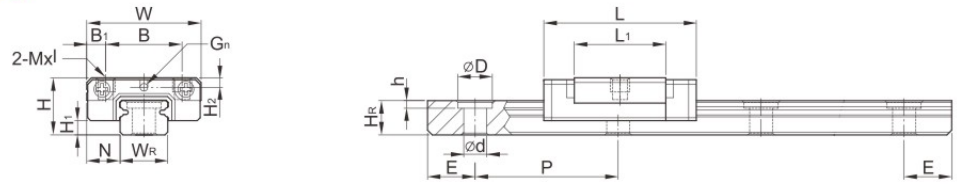

GMN5HL-O

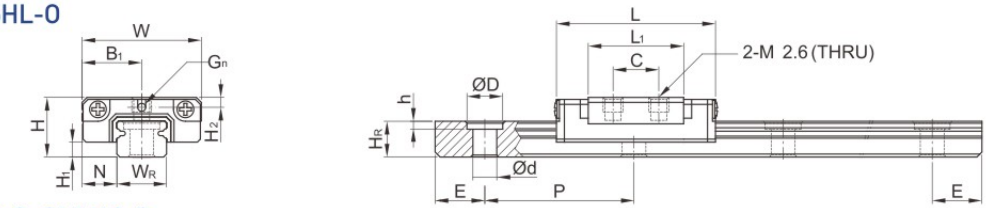

GMN9-O, GMN12-O

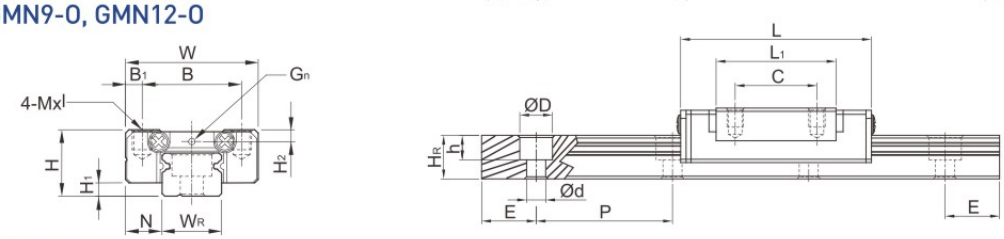

GMN15-O

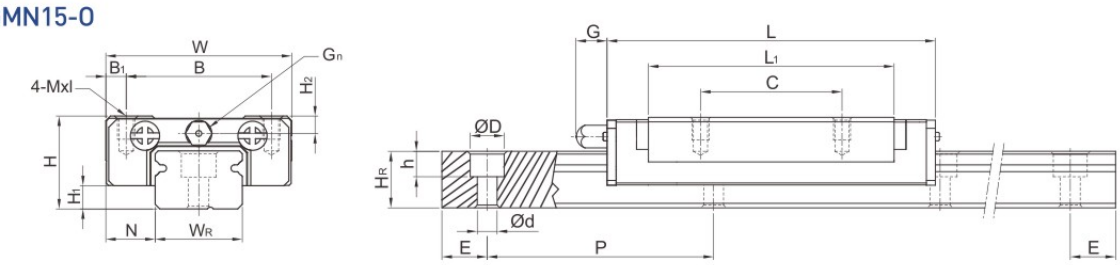

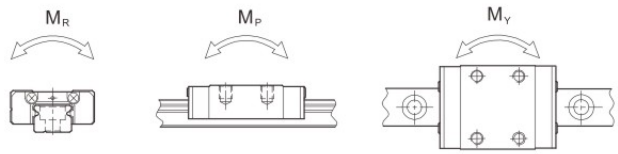

型號	組件尺寸 (mm)			滑塊尺寸 (mm)										滑軌尺寸 (mm)							滑軌的固定螺栓尺寸	基本動額定負荷	基本靜額定負荷	容許靜力矩			重量	
	H	H_1	N	W	B	B_1	C	L_1	L	G	G_n	Mxl	H_2	W_R	H_R	D	h	d	P	E	(mm)	C(kN)	C_0 (kN)	M_R N-m	M_P N-m	M_Y N-m	滑塊 kg	滑軌 kg/m
GMN 5C-O	6	1.5	3.5	12	8	2	-	9.6	16	-	0.8	M2x1.5	1	5	3.6	3.6	0.8	2.4	15	5	M2x6	0.54	0.84	2	1.3	1.3	0.008	0.15
GMN 5H-O					8	2	-	12.6	19			M2x1.5										0.67	1.08	2.6	2.3	2.3	0.01	
GMN 5HL-O					-	6	7	12.6	19			M2.6-THRU										0.67	1.08	2.6	2.3	2.3	0.01	
GMN 9C-O	10	2.2	5.5	20	15	2.5	10	19.4	30	-	Ø1.4	M3x3	1.8	9	6.5	6	3.5	3.5	20	7.5	M3x8	2.01	2.84	13.05	8.97	8.97	0.012	0.38
GMN9H-O					15	2.5	16	29.3	39.9			M3x3										2.5	3.93	19.71	21.47	21.47	0.02	
GMN 12C-O	13	3	7.5	27	20	3.5	15	22	35	-	Ø2	M3x3.5	2.5	12	8	6	4.5	3.5	25	10	M3x8	2.84	3.92	25.48	13.72	13.72	0.025	0.65
GMN12H-O					20	3.5	20	34.6	47.6			M3x3.5										4.27	5.9	38.4	37.49	37.49	0.047	
GMN 15C-O	16	4	8.5	32	25	3.5	20	26.7	41.3	4.50	M3	M3x4	3	15	10	6	4.5	3.5	40	15	M3x10	4.61	5.59	45.08	21.56	21.56	0.057	1.06
GMN 15H-O					25	3.5	25	43.4	58			M3x4										6.37	9.11	73.5	57.82	57.82	0.088	

註：1 kgf = 9.81 N

(4) GMW-C-O / GMW-H-O

GMW5C-O

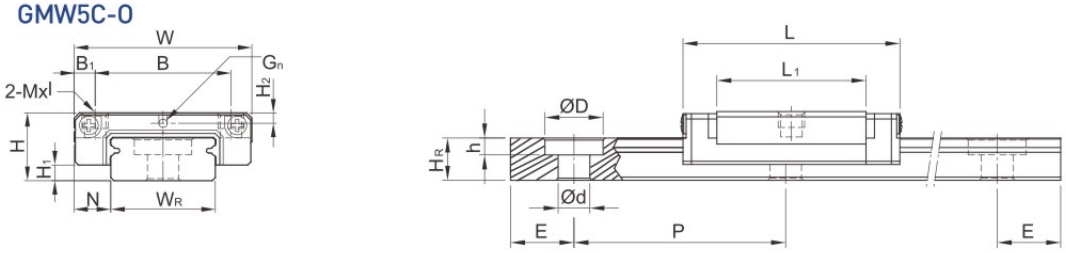

GMW5CL-O

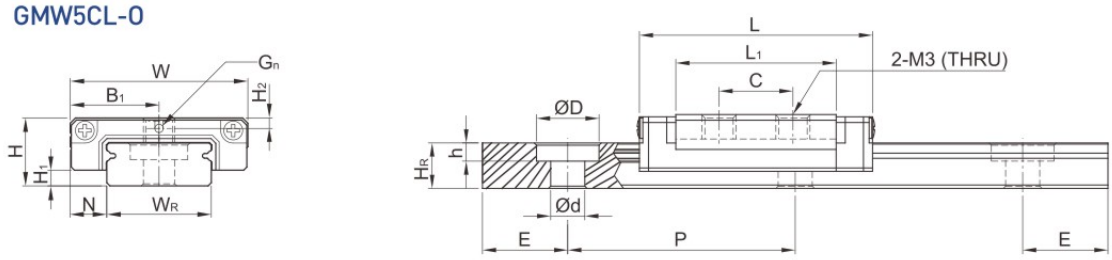

GMW9-O, GMW12-O

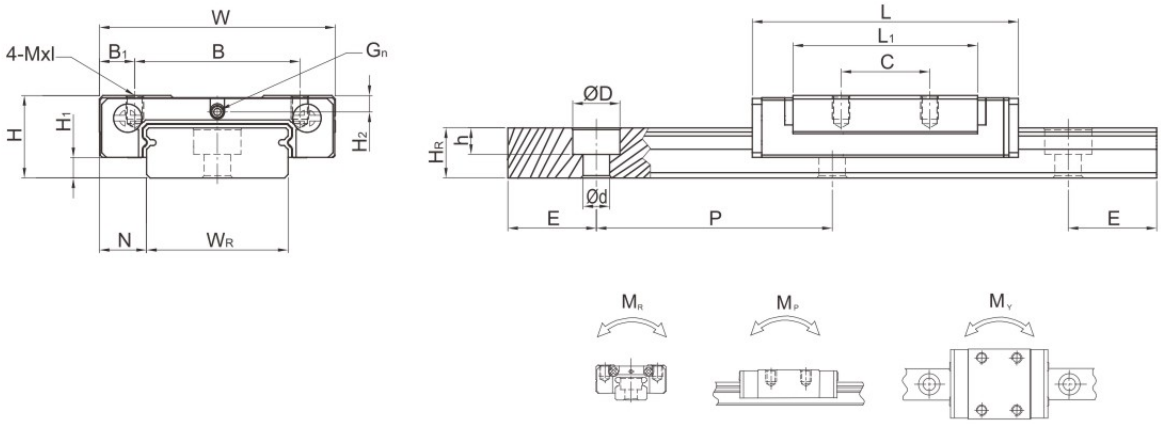

型號	組件尺寸 (mm)			滑塊尺寸 (mm)										滑軌尺寸 (mm)							滑軌的固定螺栓尺寸	基本動額定負荷	基本靜額定負荷	容許靜力矩			重量	
	H	H_1	N	W	B	B_1	C	L_1	L	G	G_n	Mxl	H_2	W_R	H_R	D	h	d	P	E	(mm)	C(kN)	C_0 (kN)	M_R N-m	M_P N-m	M_Y N-m	滑塊 kg	滑軌 kg/m
GMW 5C-O	6.5	1.5	3.5	17	13	2	-	14.1	20.5	-	Ø0.8	M2.5x1.5	1	10	4	5.5	1.6	3	20	5	M2.5X7	0.68	1.18	5.5	2.7	2.7	0.016	0.34
GMW 5CL-O					-	8.5	6.5	14.1	20.5			M3-THRU										0.68	1.18	5.5	2.7	2.7	0.016	
GMW 9C-O	12	2.95	6	30	21	4.5	12	27.5	39.7	-	Ø1.2	M3x3	2.65	18	7	6	4.5	3.5	30	10	M3x8	2.75	4.12	40.12	18.96	18.96	0.038	0.91
GMW 9H-O					23	3.5	24	38.5	50.7			M3x3										3.43	5.89	54.54	34.00	34.00	0.053	
GMW 12C-O	14	3.45	8	40	28	6	15	31.3	45.1	-	Ø1.2	M3*3.6	2.8	24	8.5	8	4.5	4.5	40	15	M4x8	3.92	5.59	70.34	27.8	27.8	0.066	1.49
GMW 12H-O					28	6	28	45.6	59.4			M3*3.6										5.1	8.24	102.7	57.37	57.37	0.093	

註 : 1 kgf = 9.81 N

2-7 GC 系列–抗扭矩型滾珠線性滑軌

產品特色

- O型結構設計
  - 高抗扭矩

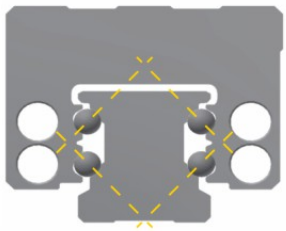

- 全新油路設計
  - 滑塊可充分潤滑

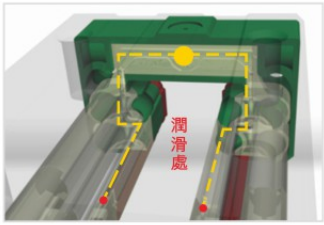

- 滑軌搭配防塵覆蓋帶
  - 不鏽鋼材質
  - 快速安裝
  - 避免刮油片密封部被螺栓孔破壞
  - 預防外部粉塵從螺栓孔進入滑塊內

應用範圍

- 木工機械
- 工具機
- 研磨機
- 搬運設備
- 自動化設備

非互換性線性滑軌產品型號

GC W 25 C A E 2 R 1600 E ZA P II + DD/E2/CS

- GC 系列
- 滑塊型式
  W : 法蘭型
  H : 四方型
- 尺寸 :
  15, 20, 25, 30, 35, 45
- 負荷型式
  C : 重負荷
  H : 超重負荷
- 滑塊固定方式
  A : 上鎖式
  C : 上或下鎖式
- E: 滑塊特殊加工
  無記號 : 滑塊無特殊加工
- 單支滑軌組裝的滑塊數
- 滑軌固定方式
  R : 上鎖式
- 滑軌長度(mm)
- E : 滑軌特殊加工
  無記號 : 滑軌無特殊加工
- 預壓 : Z0, ZA, ZB
- 精度 : C, H, P,SP, UP
- 單軸滑軌數[1]
- 防塵配備[2]
- E2 : 自潤式
- CS : 滑軌覆蓋帶
  RC : 強化型螺栓蓋

註 : 1. 單軸滑軌數若只使用一支滑軌則不寫，
兩支標記為II，三支標記為III，以此類推。
2. 防塵配備中無標記為防塵標準配備，刮油片、金屬刮板加防塵片
DD為雙刮油片加防塵片

GC-H 尺寸表

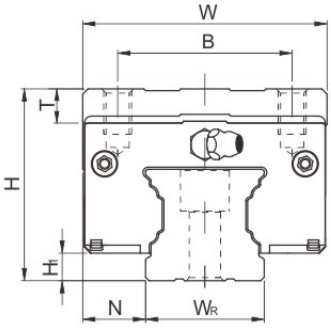

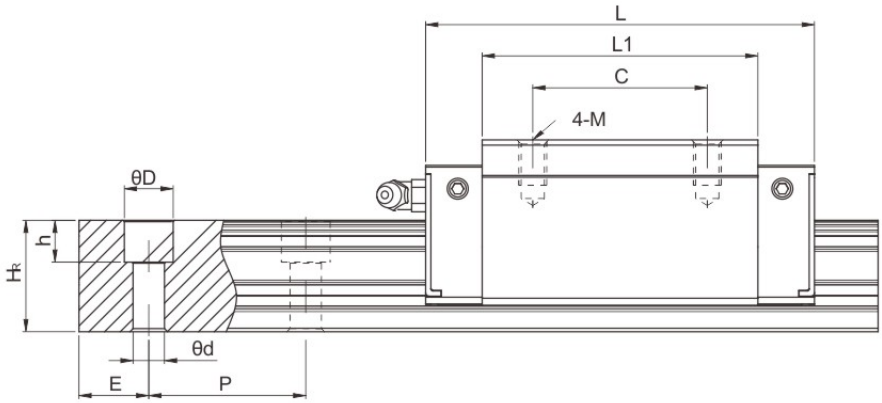

型號	組件尺寸 (mm)			滑塊尺寸 (mm)									滑軌尺寸 (mm)						基本動額定負荷	基本靜額定負荷
	H	H_1	N	W	B	B_1	C	L_1	L	G	M × l	T	W_R	H_R	D	h	d	P	C_{dyn} [N]	C_0 (N)
GCH15CA	28	4.3	9.5	34	26	4	26	39.2	58.2	5.3	M4 x 5	6	15	16.2	7.5	5.3	4.5	60	13800	18020
GCH15HA	28	4.3	9.5	34	26	4	26	53.6	72.6	5.3	M4 x 5	6	15	16.2	7.5	5.3	4.5	60	17600	25530
GCH20CA	30	4.6	12	44	32	6	36	52.5	74.9	12	M5 × 6	8	20	20.55	9.5	8.5	6	60	23700	30510
GCH20HA	30	4.6	12	44	32	6	50	68.5	90.5	12	M5 × 6	8	20	20.55	9.5	8.5	6	60	28600	39900
GCH25CA	40	6.1	12.5	48	35	6.5	35	61	84	12	M6 × 8	8	23	24.25	11	9	7	60	34960	43940
GCH25HA	40	6.1	12.5	48	35	6.5	50	78.6	104.6	12	M6 × 8	8	23	24.25	11	9	7	60	42180	57460
GCH30CA	45	7	16	60	40	10	40	69	96.9	12	M8 × 10	9.5	28	28.35	14	12.35	9	80	46000	55190
GCH30HA	45	7	16	60	40	10	60	92.3	118.9	12	M8 × 10	9.5	28	28.35	14	12.35	9	80	58590	78180
GCH35CA	55	7.6	18	70	50	10	50	79	111.4	12	M8 × 12	10.2	34	31.95	14	12	9	80	61170	79300
GCH35HA	55	7.6	18	70	50	10	70	105	137.4	12	M8 × 12	10.2	34	31.95	14	12	9	80	77900	112340
GCH45CA	70	9.7	20.5	86	60	13	60	97.8	137.8	12.9	M10 × 17	16	45	39.85	20	17	14	105	97630	133000
GCH45HA	70	9.7	20.5	86	60	13	80	132.3	172.3	12.9	M10 × 17	16	45	39.85	20	17	14	105	124430	217200

GC-W 尺寸表

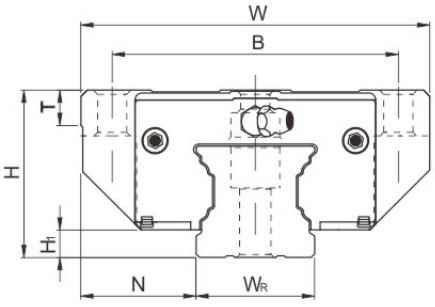

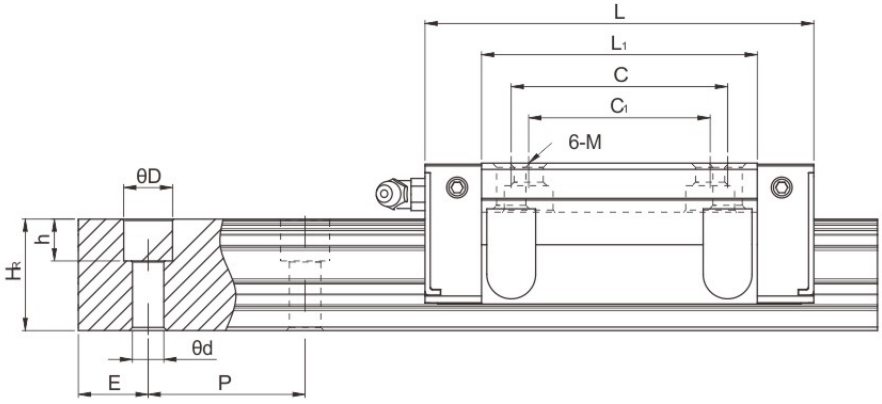

型號	組件尺寸 (mm)			滑塊尺寸 (mm)										滑軌尺寸 (mm)						基本動額定負荷	基本靜額定負荷
	H	H_1	N	W	B	B_1	C	C_1	L_1	L	G	M × l	T	W_R	H_R	D	h	d	P	C_{dyn} [N]	C_0 [N]
GCW15CA	24	4.3	16	47	38	4.5	30	26	39.2	58.2	5.3	M5	6	15	16.2	7.5	5.3	4.5	60	13800	18020
GCW15HA	24	4.3	16	47	38	4.5	30	26	53.6	72.6	5.3	M5	6	15	16.2	7.5	5.3	4.5	60	17600	25530
GCW20CA	30	4.6	21.5	63	53	5	40	35	52.5	74.9	12	M6	6.5	20	20.55	9.5	8.5	6	60	23700	30510
GCW20HA	30	4.6	21.5	63	53	5	40	35	68.5	90.5	12	M6	6.5	20	20.55	9.5	8.5	6	60	28600	39900
GCW25CA	36	6.1	23.5	70	57	6.5	45	40	61	84	12	M8	7	23	24.25	11	9	7	60	34960	43940
GCW25HA	36	6.1	23.5	70	57	6.5	45	40	78.6	104.6	12	M8	7	23	24.25	11	9	7	60	42180	57460
GCW30CA	42	7	31	90	72	9	52	44	69	96.9	12	M10	10.5	28	28.35	14	12.35	9	80	46000	55190
GCW30HA	42	7	31	90	72	9	52	44	92.3	118.9	12	M10	10.5	28	28.35	14	12.35	9	80	58590	78180
GCW35CA	48	7.6	33	100	82	9	62	52	79	111.4	12	M10	10.1	34	31.95	14	12	9	80	61170	79300
GCW35HA	48	7.6	33	100	82	9	62	52	105	137.4	12	M10	10.1	34	31.95	14	12	9	80	77900	112340
GCW45CA	60	9.7	37.5	120	100	10	80	60	97.8	137.8	12.9	M12	15.1	45	39.85	20	17	14	105	97630	133000
GCW45HA	60	9.7	37.5	120	100	10	80	60	132.3	172.3	12.9	M12	15.1	45	39.85	20	17	14	105	124430	217200

2-3-5 精度等級

QH系列線性滑軌的精度，分為普通、高、精密、超精密、超高精密級共五級，客戶可依設備精度需求選用精度。

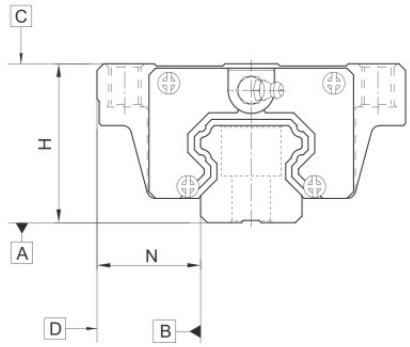

(1) 非互換性線性滑軌精度

表格2-3-5 組合件精度表

單位：mm

型號	QH - 15, 20				
精度等級	普通級 (C)	高級 (H)	精密級 (P)	超精密級 (SP)	超高精密級 (UP)
高度H的容許尺寸誤差	± 0.1	± 0.03	0 - 0.03	0 - 0.015	0 - 0.008
寬度N的容許尺寸誤差	± 0.1	± 0.03	0 - 0.03	0 - 0.015	0 - 0.008
成對高度H的相互誤差	0.02	0.01	0.006	0.004	0.003
成對寬度N的相互誤差	0.02	0.01	0.006	0.004	0.003
滑塊C面對滑軌A面的行走平行度	行走平行度 (見表格2-5-11)				
滑塊D面對滑軌B面的行走平行度	行走平行度 (見表格2-5-11)				

表格2-3-6 組合件精度表

單位：mm

型號	QH - 25, 30, 35				
精度等級	普通級 (C)	高級 (H)	精密級 (P)	超精密級 (SP)	超高精密級 (UP)
高度H的容許尺寸誤差	± 0.1	± 0.04	0 - 0.04	0 - 0.02	0 - 0.01
寬度N的容許尺寸誤差	± 0.1	± 0.04	0 - 0.04	0 - 0.02	0 - 0.01
成對高度H的相互誤差	0.02	0.015	0.007	0.005	0.003
成對寬度N的相互誤差	0.03	0.015	0.007	0.005	0.003
滑塊C面對滑軌A面的行走平行度	行走平行度 (見表格2-5-11)				
滑塊D面對滑軌B面的行走平行度	行走平行度 (見表格2-5-11)				

表格2-3-7 組合件精度表

單位：mm

型號	QH - 45				
精度等級	普通級 (C)	高級 (H)	精密級 (P)	超精密級 (SP)	超高精密級 (UP)
高度H的容許尺寸誤差	± 0.1	± 0.05	0 - 0.05	0 - 0.03	0 - 0.02
寬度N的容許尺寸誤差	± 0.1	± 0.05	0 - 0.05	0 - 0.03	0 - 0.02
成對高度H的相互誤差	0.03	0.015	0.007	0.005	0.003
成對寬度N的相互誤差	0.03	0.02	0.01	0.007	0.005
滑塊C面對滑軌A面的行走平行度	行走平行度 (見表格2-5-11)				
滑塊D面對滑軌B面的行走平行度	行走平行度 (見表格2-5-11)				